Oliver

Art No: NC-113-01/02

MF:000041-2020

140 x 208 x 102cm

(D) Montageanleitung und Gebrauchanweisung

(GB) Assembly instructions and directions for use

(SRB) Upustvo za montažu i upotrebu

(E) Instrucciones de montaje y uso

(SK) Montážny návod a návod na použitie

(HU) Összeszerelési és használati útmutató

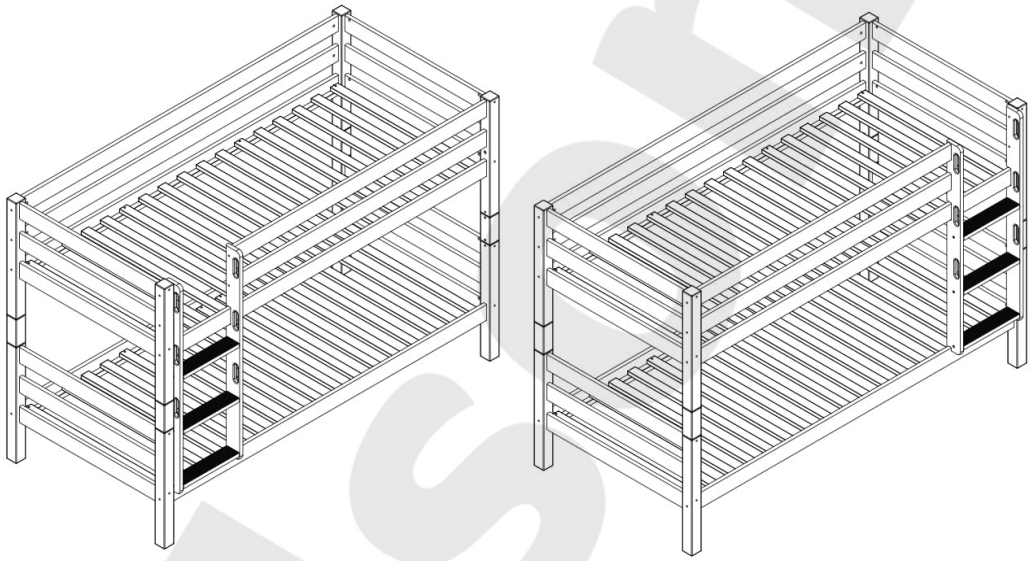

(D) Bevor Sie anfangen lesen Sie bitte die Bauanleitung sorgfältig durch und bewahren Sie diese Anleitung auf. Versichern Sie sich, dass keine kleinen Kinder in der Nähe Sind während Sie aufbauen weil die Verpackung kleinste Teile beinhaltet. Plastic Verpackungsteile daher bitte gleich wegwerfen.	(E) Antes de comenzar. Por favor lea las instrucciones atentamente y guárdelas para futuras consultas. Por favor deseche con cuidado el material de embalaje. Mantenga las bolsas de plástico fuera del alcance de los niños pequeños. Asegúrese que los niños guarden distancia durante el desembalaje dado que este paquete contiene piezas pequeñas.
(GB) Before you start. Please read instructions carefully and retain for future reference. Please dispose carefully of packing materials. Keep plastic bags away from young children. Ensure young children are kept clear during assembly as this pack contains small parts.	(SK) Predtým než začnete nábytok montovať si prosím podrobne prečítajte návod na montáž a starostlivo si ho uschovajte pre ďalšie použitie. Opatrne produkt rozbaľte, aby nedošlo k poškodeniu jednotlivých kusov nábytku. Obalový materiál uchovávajte mimo dosahu detí. Pri rozbaľovaní a montáži nábytku sa uistite, že nie sú v blízkosti deti, nakoľko balenie obsahuje malé časti.
(SRB) Pre nego što počnete, molimo vas da pažljivo pročitate upustvo i sačuvate za buduću upotrebu. Molimo vas da pažljivo rukujete ambalažom. Plastične kese držite dalje od male dece. Obezbedite da mala deca ne budu u blizini tokom montaže jer pakovanje sadrži male delove.	(HU) Kérem mielőtt elkezdené összerakni a bútort aprólékosan olvassa át a szerelési útmutatót és gondosan tegye el későbbi használatra. Óvatosan csomagolja ki a terméket, hogy az egyes elemek biztosan ne sérüljenek. A csomagolóanyagot tárolja gyermekektől távol. A kicsomagoláskor és az összeszereléskor bizonyosodjon meg róla, hogy nincsenek a közelben gyerekek, ugyanis a csomagolás apró alkatrészeket is tartalmaz.

D

Die MOBI Produkte werden aus massivem Buchenholz hergestellt. Farbunterschiede sowie unterschiedliche Maserungen sind Naturmerkmale. Sollte es trotzdem Grund zur Reklamation geben, füllen Sie bitte diesen Schein aus und wenden Sie sich an Ihren MOBI Händler. Kontrollieren Sie vor Montagebeginn den Artikel auf Vollständigeit und Beschädigungen.

E

Los muebles de MOBI están hechos de haya macizo, por lo cual pueden aparecer pequeñas diferencias en el tono y la estructura del mueble, formado de manera natural. Si en contra de lo previsto surge una incidencia, hay que rellenar este formulario y devolverlo al distribuidor. Les rogamos controlen que todas las piezas están completas antes de empezar el montaje.

GB

Furniture from MOBI is produced from beech solid wood, which means that colour and structure di erence are a natural part of the furniture. However should a complaint occur, this form must be filled and returned to your MOBI stockist. Please make sure that all parts are complete before you start assembling.

SK

Nábytok je vyrobený z masívneho bukového dreva. Preto sa môžu objaviť malé rozdiely v odtieni farby a v štruktúre dreva na nábytku. K týmto odchýlkam dochádza prirodzeným spôsobom a nemajú vplyv na funkčnosť nábytku. V prípade reklamácie vyplňte tento reklamačný formulár a zašlite ho predajcovi. Pred začatím montáže nábytku si skontrolujte či balenie obsahuje všetky potrebné časti, a či nie sú poškodené. V prípade poškodených či chýbajúcich časti nábytku, nábytok neskladajte!

SRB

MOBI nameštaj se proizvodi od punog drveta što znači da razlike u boji i strukturi su prirodan proces. U slučaju da imate reklamaciju morate popuniti ovaj obrazac i vratiti svom MOBI trgovcu. Molimo vas da proverite da li su svi delovi kompletni pre nego što počnete sa montažom.

HU

A bútor tömör bükkfából készült. Emiatt apróbb árnyalatbeli különbségek lehetnek a bútor színében vagy a fa struktúrájában. Ezek természetes módon keletkeznek és nincsenek hatással a bútor minőségére vagy rendeltetésére. Reklamáció esetén kérem töltse ki a reklamációs sablonunkat és küldje vissza az eladónak. Összeszerelés előtt kérem mindenképp ellenőrizze,hogy a csomagolás tartalmaz-e minden szükséges elemet, továbbá,hogy az elemek sértetlenek-e. Amennyiben a termék hiányos, vagy az egyes elemek sérültek, kérjük ne szerelje össze a bútort!

date

name

address

phone

email

shop

Ursache

Reason

Razlog

Motif

Dôvod

Ok

1 Fehlendes Teil / Missing part/ Nedostaje deo/ Falta pieza / Chýbajúca časť / Hiányzik egy elem

2 Holzfehler / Defect in the wood / Oštećeno drvo / Madera defectuosa / Poškodenie dreva / Sérült a fa

3 Falsche Bonrung / Faulty drilling Neispravno bušenje / Taladro erróneo / Nesprávne predvŕtané diery / Rossz helyen elhelyezkedő furatok

4 Fehler im lack / Fault in lacquer Oštećena boja / Barniz defecto / Poškodenie laku / Sérült lakkozás

Modell Nr. / Model No / Broj Modela / No Modelo / Číslo modelu / Típus száma

Teile-Nr. / Part No / Seriiski broj / No. pieza / Číslo časti / Elem száma

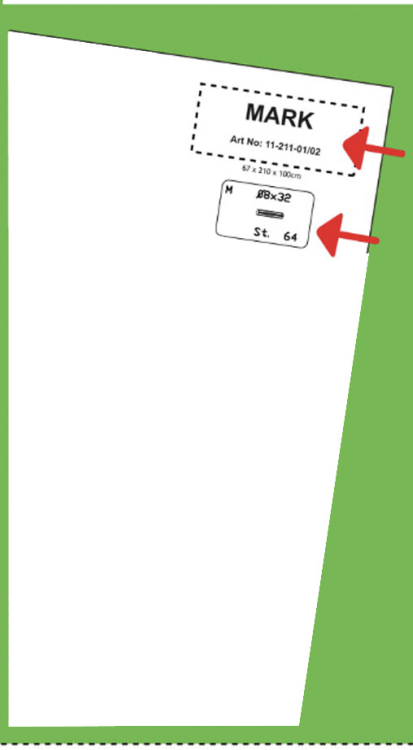

A **30 x** M 6/100

B **2 x** M 6/75

C **2 x** M 6/60

D **32 x** M 10/12

E **2 x** M 8/15

F **104 x** T 8/32

G **6 x** M 6/50

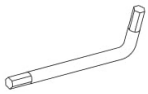

H **1 x** IM 4

I **33 x** M 3,5/35

J **16 x** T 10/40

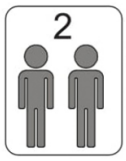

Aufbaupersonen
Persons needed for assembly
Лица необходимые для сборки
Personas necesarias para montaje
Počet osôb potrebných pre montáž
Összeszereléshez szükséges személyek száma

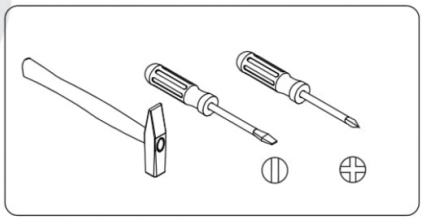

Zusätzlich benötigtes Werkzeug
Additional tools needed
Дополнительные необходимые инструменты
Herramientas adicionales necesarias
Ďalšie nástroje potrebné na montáž
További szükséges eszközök az összeszereléshez

Verwenden Sie keinen elektrischen Schraubendreher
Do not use electric screwdriver
Не используйте электрическую отвертку
No utilice destornillador eléctrico
Nepoužívajte elektrický skrutkovač
Ne használjon elektromos csavarbehajtót

Falsch
Incorrect
Неправильный
Incorrecto
Nesprávne
Helytelen

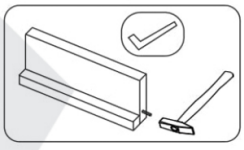

Richtig
Correct
Правильный
Correcto
Správne
Helyes

Nicht für Kinder unter 6 Jahren
Not for children under 6 years of age
Не для детей младше 6 лет
No para niños menores de 6 años
Nie je vhodné pre deti do 6 rokov
Nem megfelelő 6 év alatti gyerekeknek

Wisenado

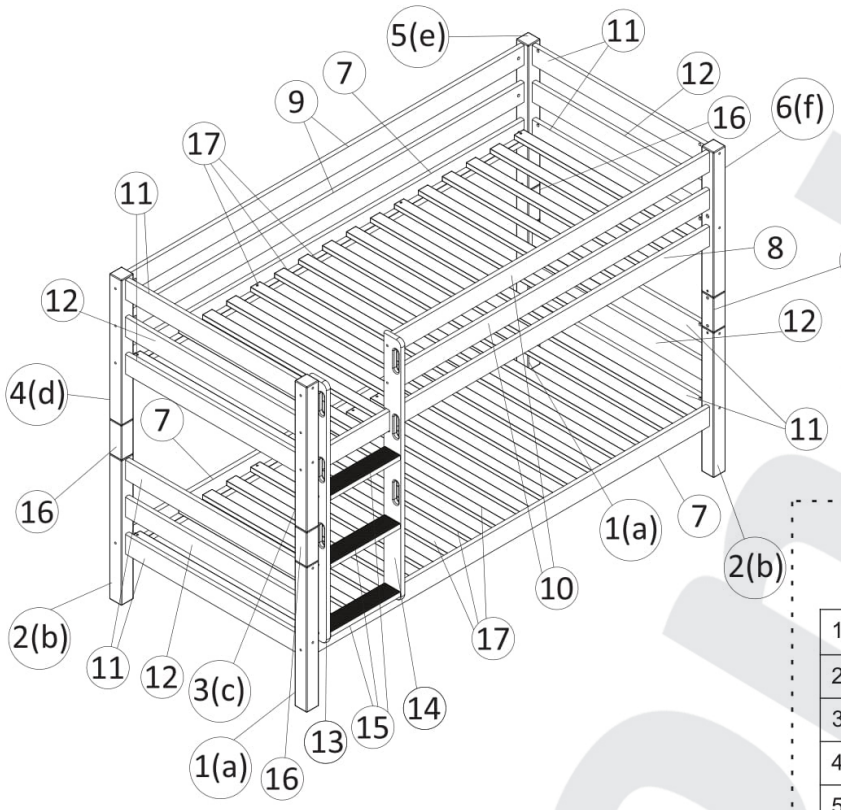

Variante 1
Variant 1
Вариант 1
Variante 1
Varianta 1
1. Változat

1(a)	2	625x60x60	1/3
2(b)	2	625x60x60	1/3
3(c)	1	625x60x60	1/3
4(d)	1	625x60x60	1/3
5(e)	1	625x60x60	1/3
6(f)	1	625x60x60	1/3
7	3	1960x90x20	2/3
8	1	1960x90x20	2/3
9	2	1960x90x20	2/3
10	2	1570x90x20	2/3
11	8	860x90x20	1/3
12	4	860x90x20	1/3
13	1	1120x90x20	2/3
14	1	1120x90x20	2/3
15	3	350x90x20	2/3
16	4	150x60x60	1/3
17	34	898x47x20	3/3

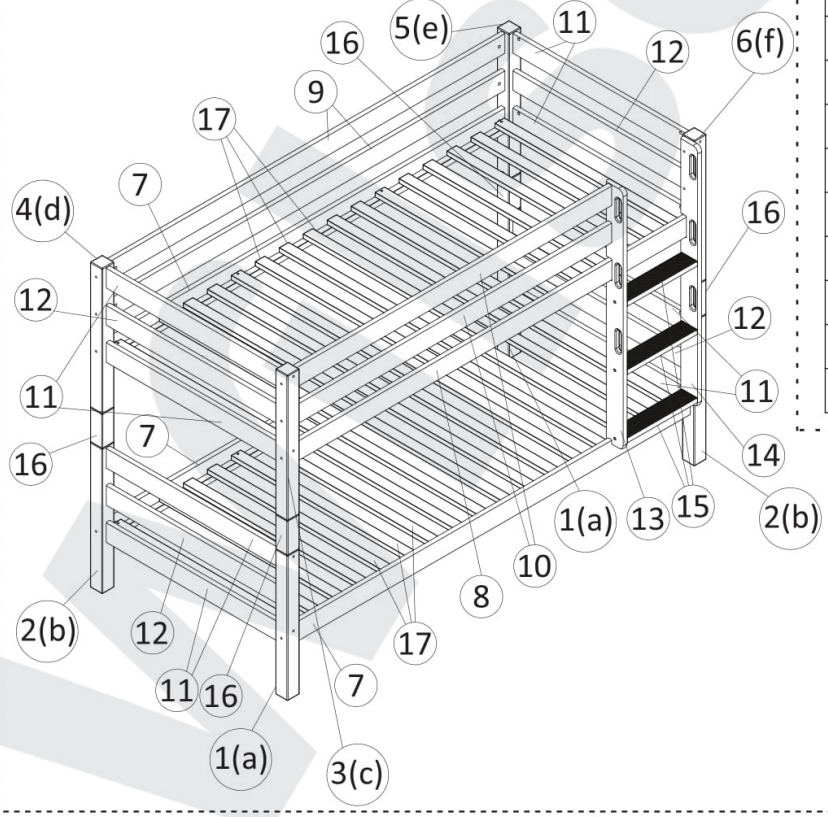

Variante 2
Variant 2
Вариант 2
Variante 2
Varianta 2
2. Változat

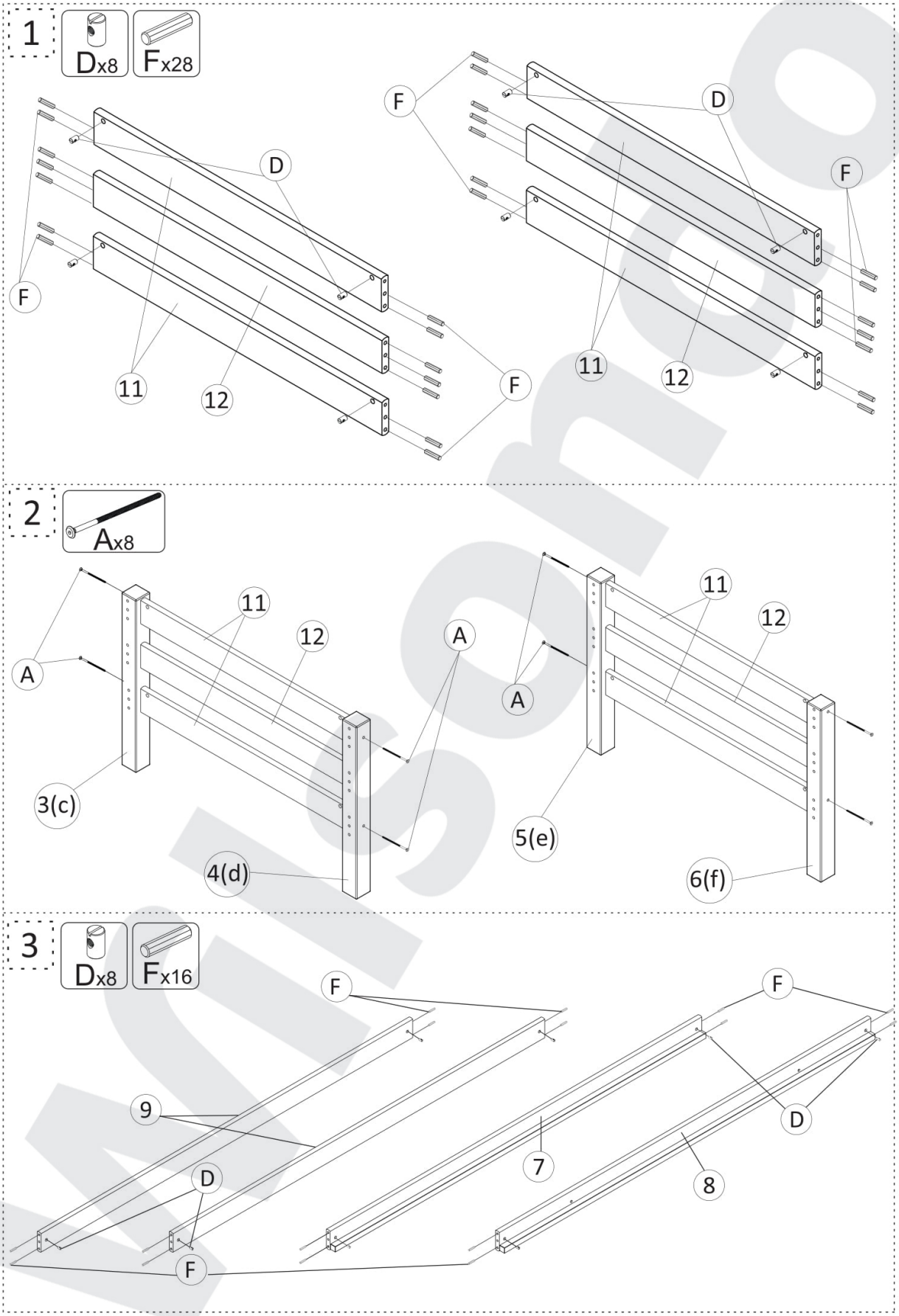
1
Dx8
Fx28
D
F
11
12
2
Ax8
A
3(c)
4(d)
5(e)
6(f)
3
Dx16
9
7
8

4

Ax8

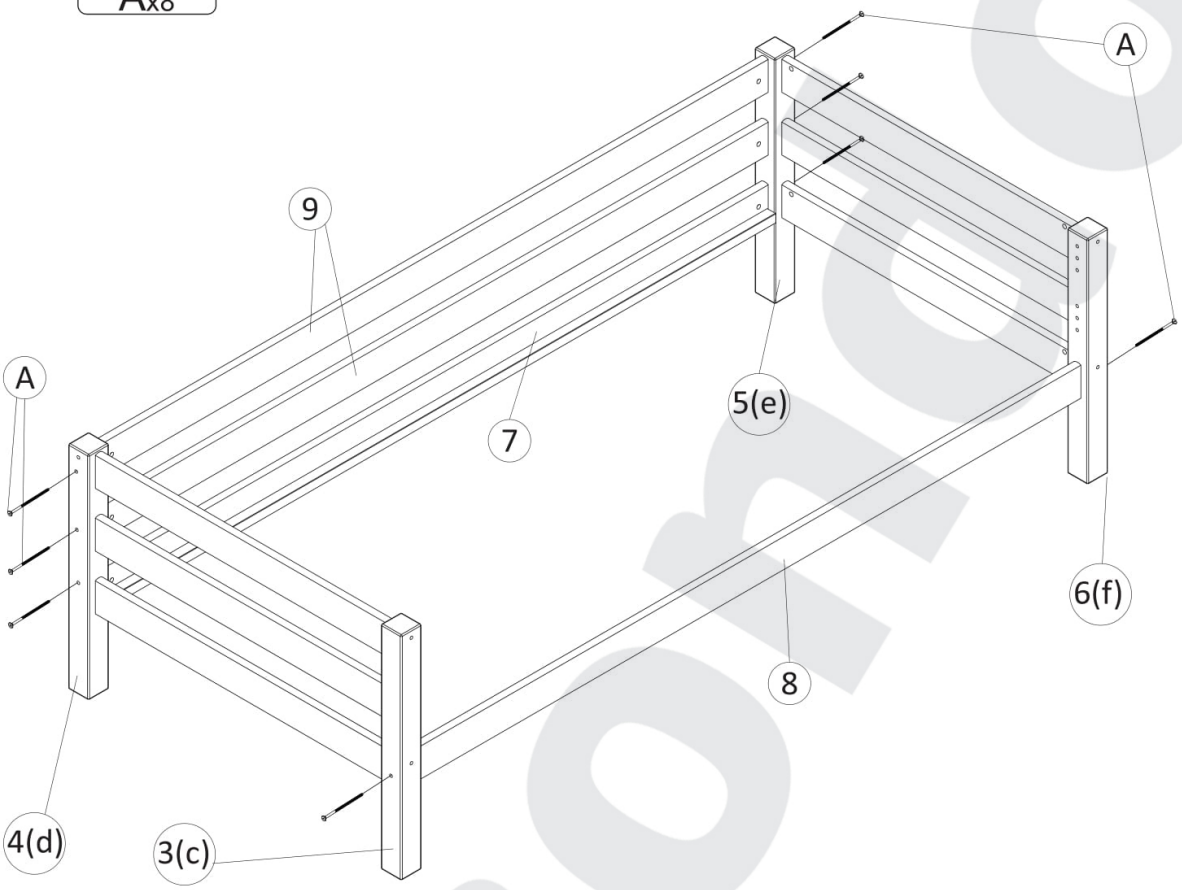

5

Dx8

Fx28

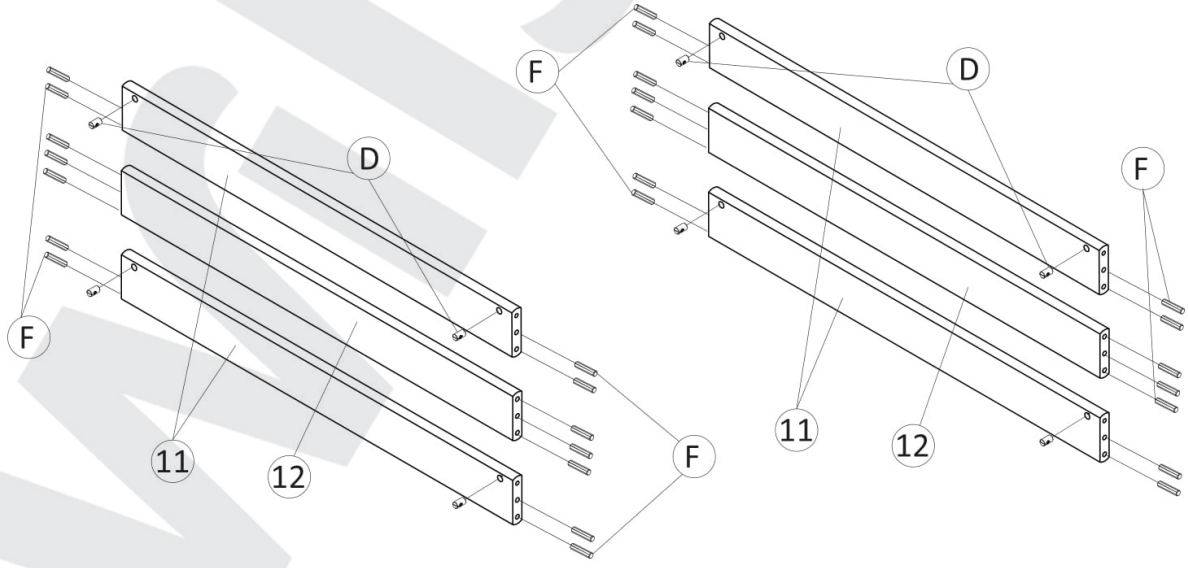

WISONIC

6

Ax8

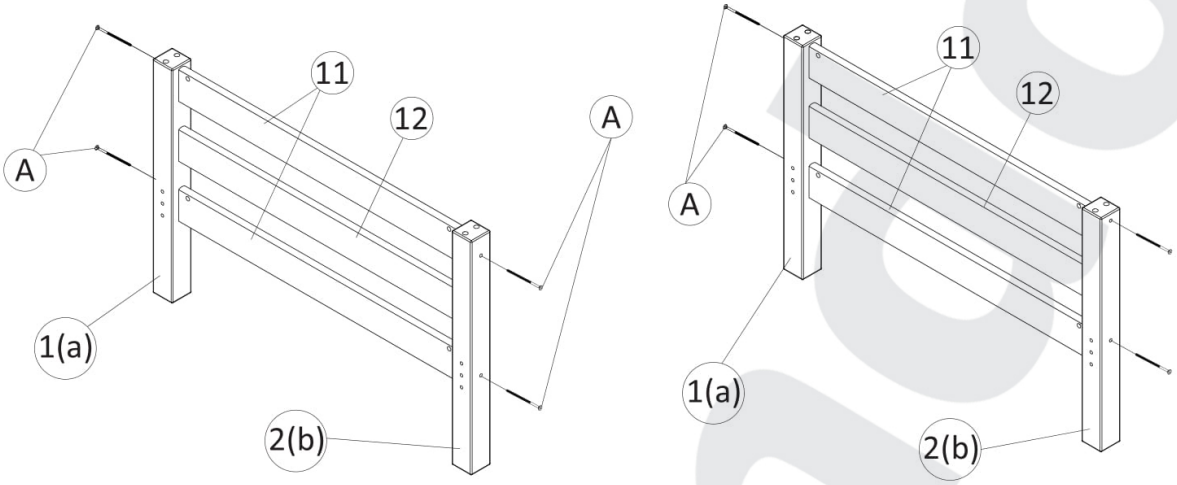

7

Dx4

Fx8

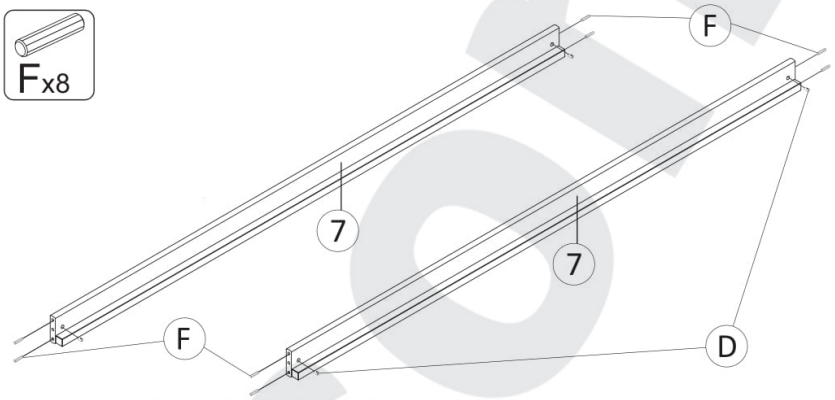

8

Ax4

Jx8

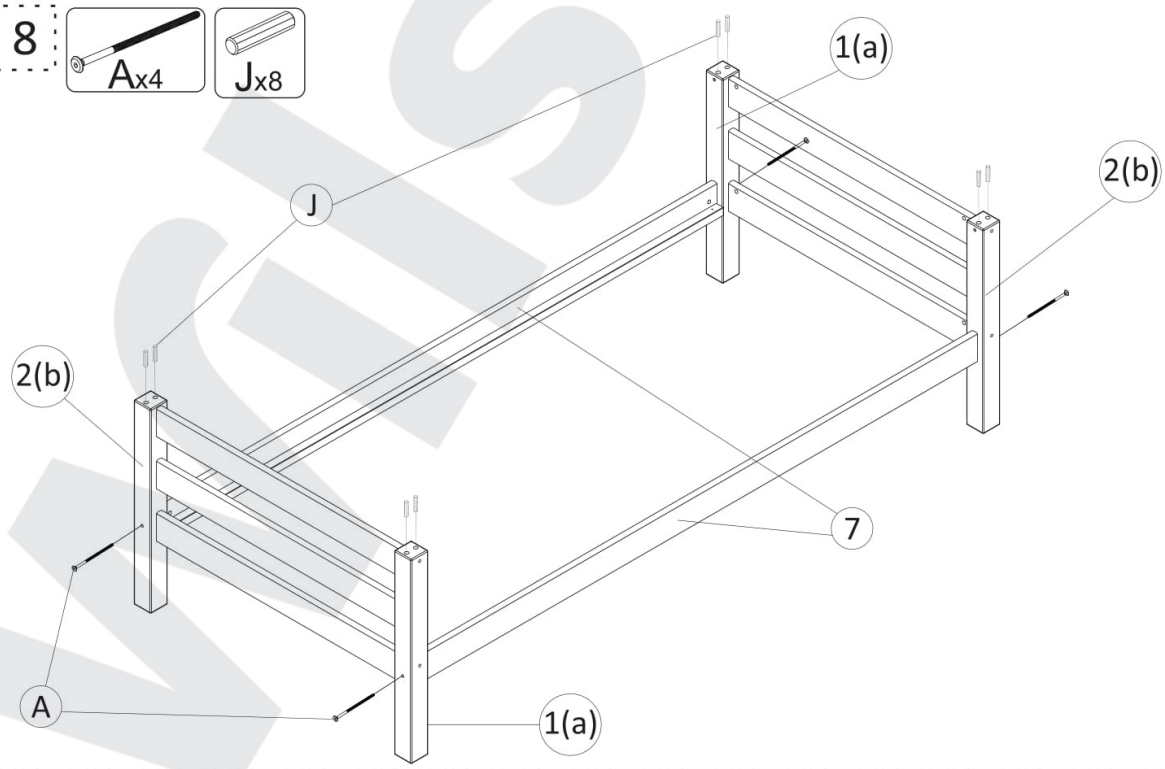

9

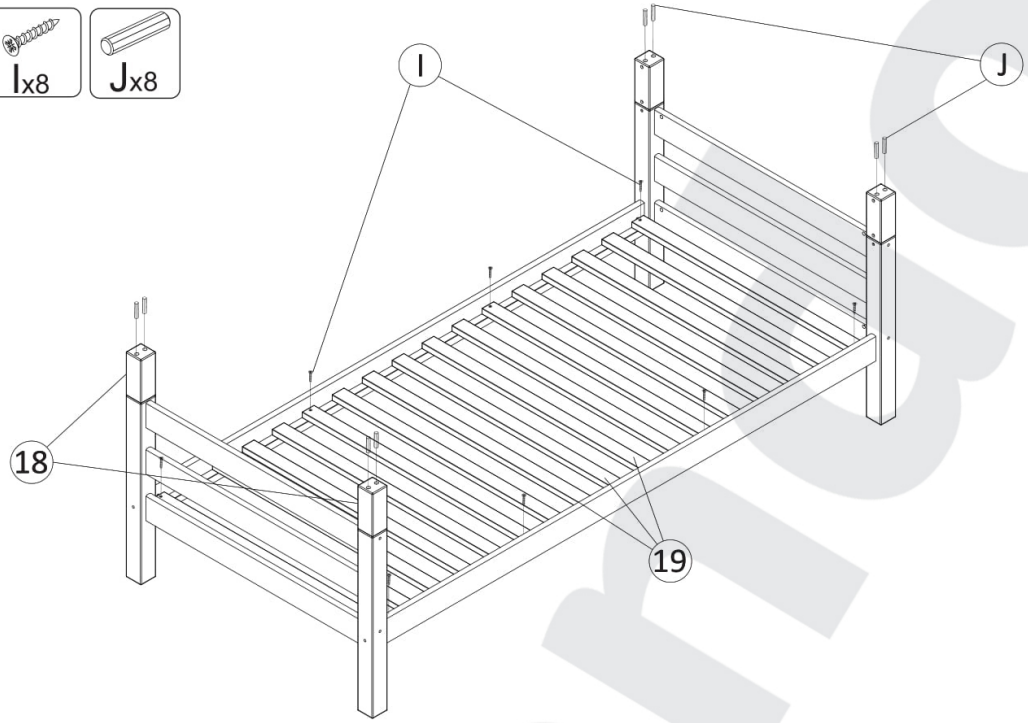

10

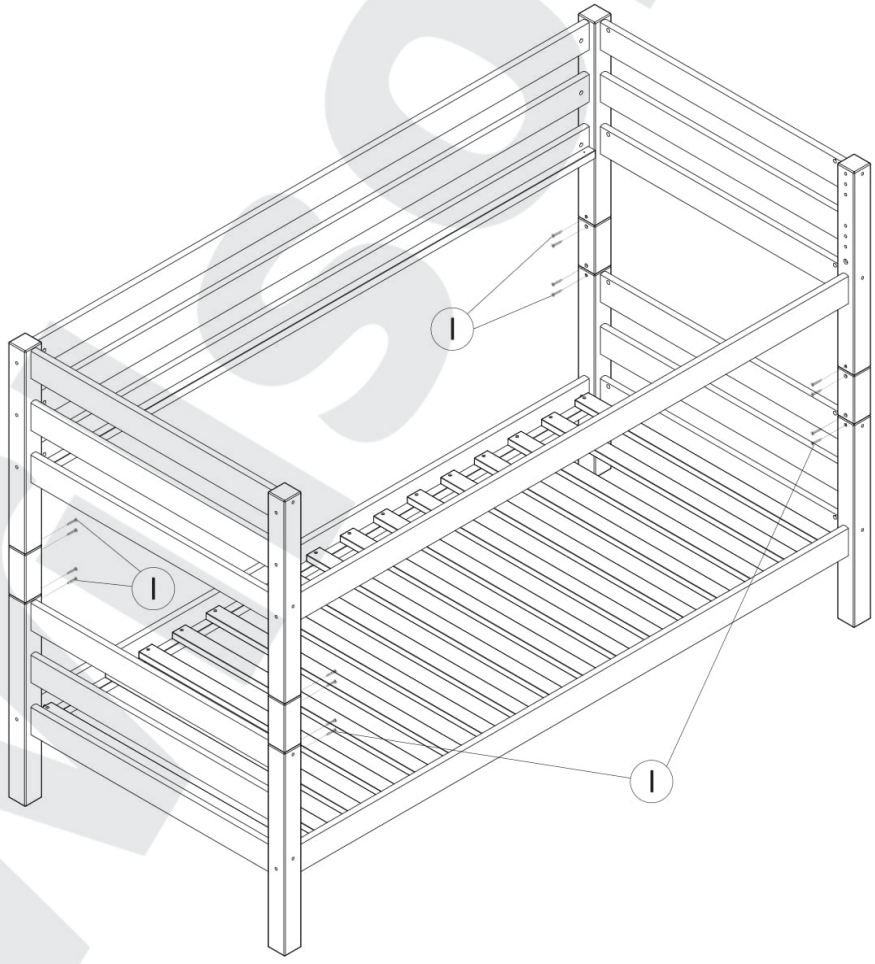

Wilsonado

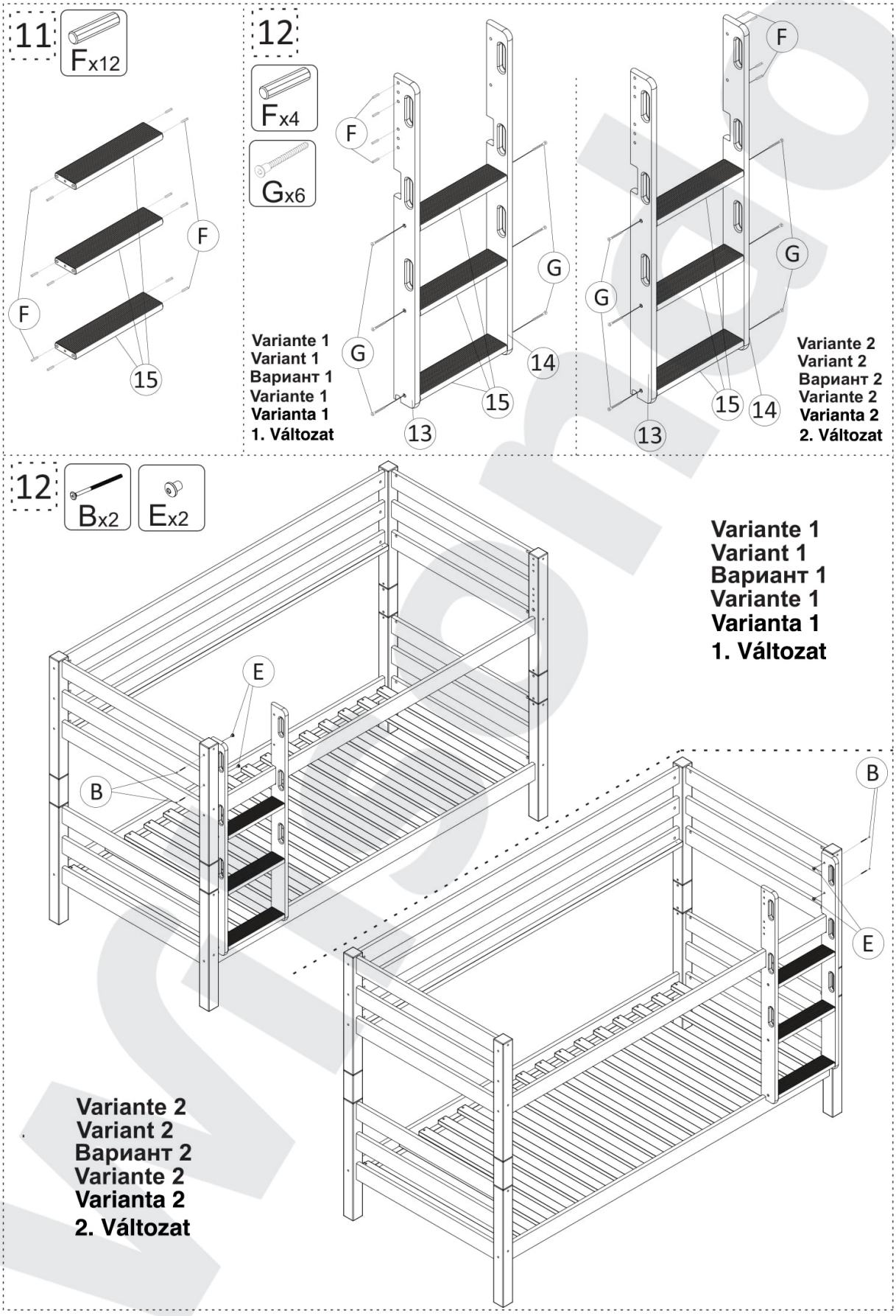
11
Fx12
F
F
15
12
Fx4
Gx6
F
G
G
14
15
13
Variante 1
Variant 1
Вариант 1
Variante 1
Varianta 1
1. Változat
F
G
G
15
14
13
Variante 2
Variant 2
Вариант 2
Variante 2
Varianta 2
2. Változat
12
Bx2
Ex2
E
B
Variante 1
Variant 1
Вариант 1
Variante 1
Varianta 1
1. Változat
B
E
Variante 2
Variant 2
Вариант 2
Variante 2
Varianta 2
2. Változat

13

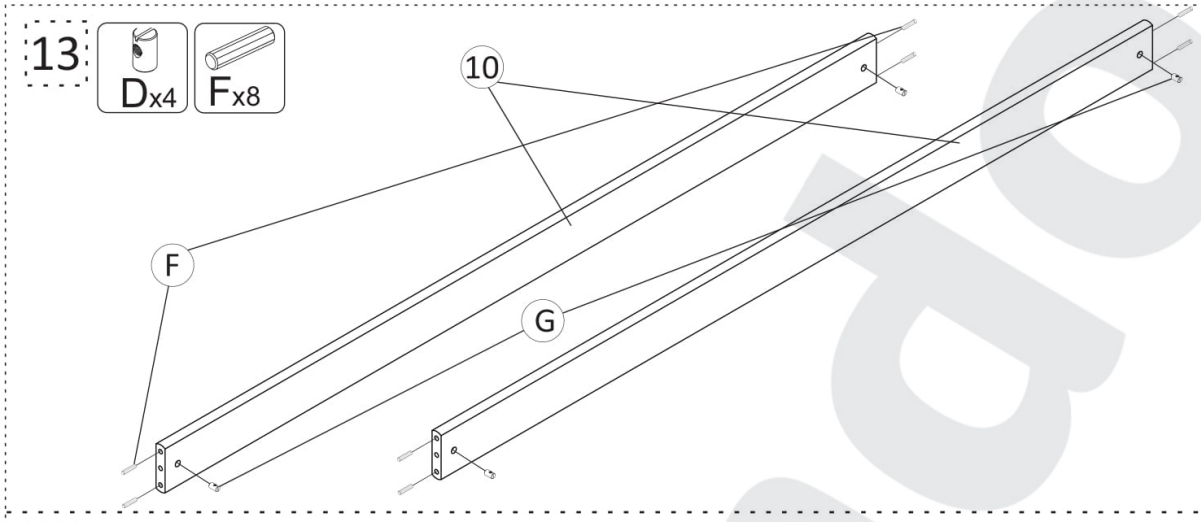

14

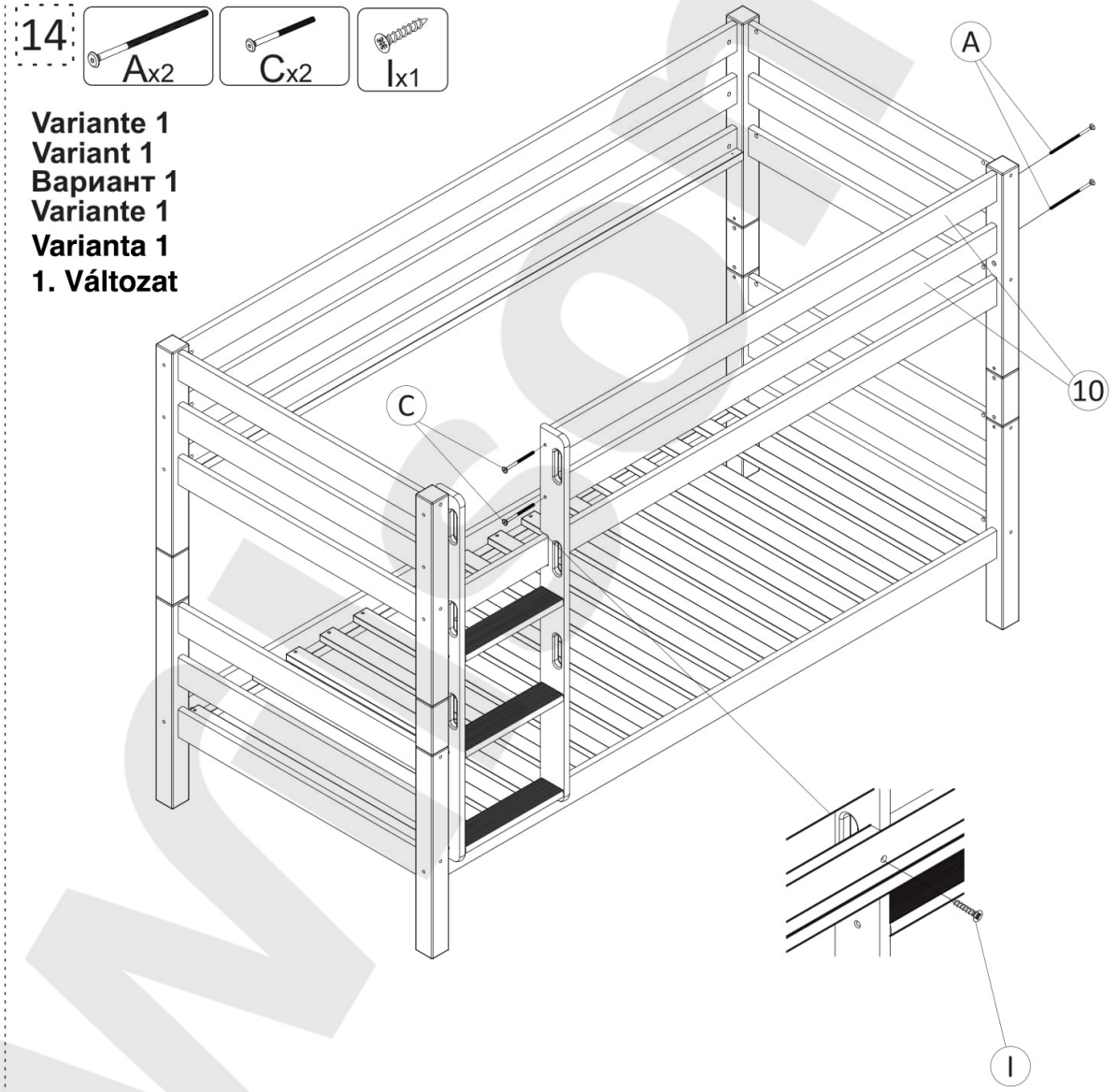

Variante 1
Variant 1
Вариант 1
Variante 1
Varianta 1
1. Változat

14

Ax2 Cx2 Ix1

Variante 2
Variant 2
Вариант 2
Variante 2
Varianta 2
2. Változat

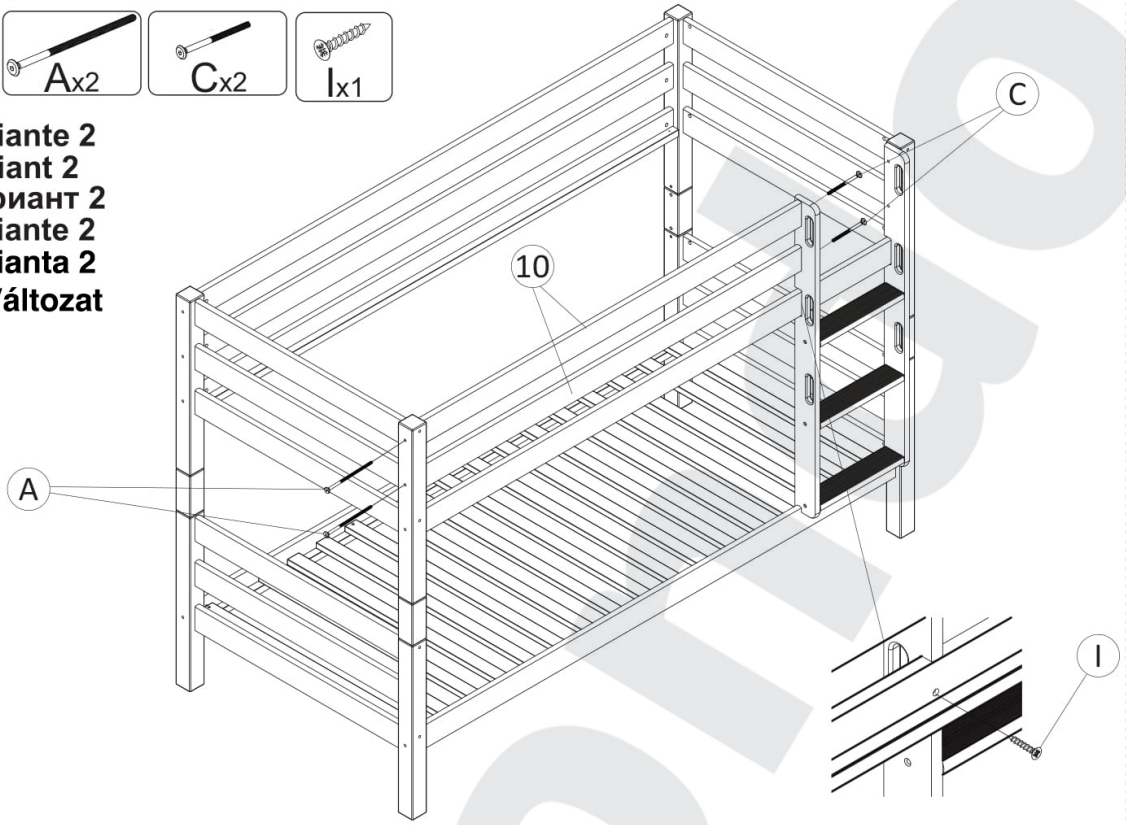

15

Ix8

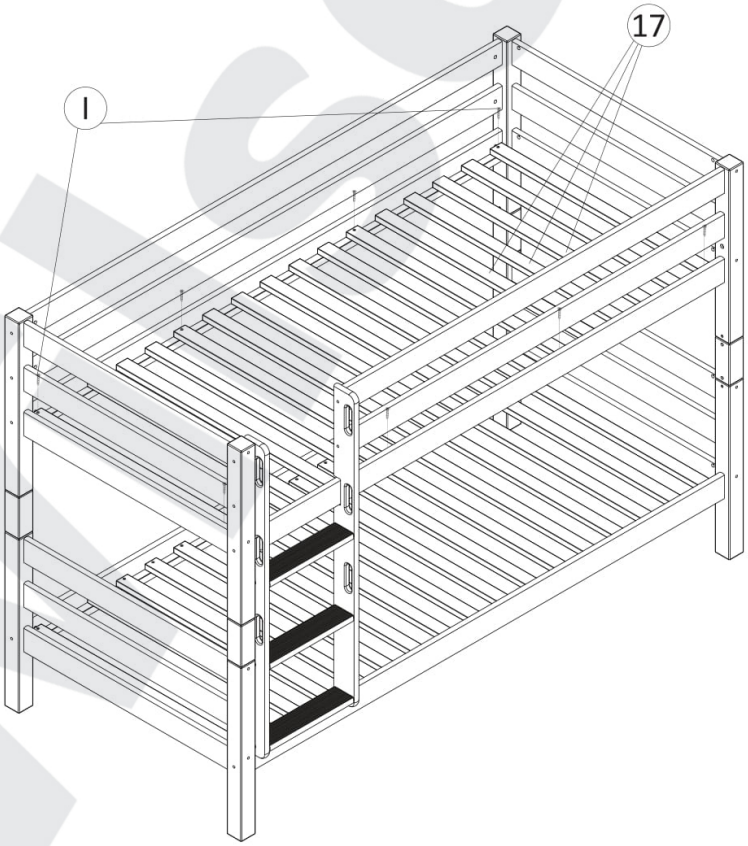

D WICHTIGER HINWEIS, BITTE SORGFÄLTIG DURCHLESEN UND ZUM NACHSCHLAGEN AUFBEWAHREN.

MONTAGE:
Das Oberbett des Etagen bettes muss laut Gesetz mit 4 Absturzsicherungen und einer Leiter oder Plattform ausgerüstet sein. Das Etag enbettens pricht den europäischen EN 747-2007 Siherhe its- und Haltbarkeits standard.

MATRATZE:
Dieses Bett ist für Matratzen in 200cm Länge und 90/140cm Breite geeignet. Die Matratzenoberseite darf nicht über die im Absturzsicherungspfosten aufgebrachte Markierung der max. Matratzenhöhe hinausragen.

WICHTIGER HINWEIS:
Es besteht die Gefahr, dass insbesondere jüngere Kinder (unter 6 Jahren) aus dem oberen Bett herausfallen könnten. Verwenden Sie das Bett nicht, wenn Teile gebrochen sind oder fehlen. Kleine Kinder können sich in Seilen, Fäden, Schnüren, Stricken, Gurten - welche an einem Etagen-oder Hochbett angebracht sind verfangen, und im schlimmsten Fall erhängen.

WARNHINWEIS:
Kinder können zwischen dem Bett und der Wand eingeklemmt werden. Um ernste Verletzungsgefahr zu ver meiden, dar der Abstand zwischen der Oberkante der Absturzsicherung und der Wand höchstens 75 mm betragen oder der Abstand muss größer als 230 mm sein

PFLEGEHINWEIS:
Pflege mit einem feuchten Lappen. Für hartnäckigen Schmutzempfehlen wir einem Schwamm mit Seife. Vermeiden Sie Lösungs -und Verdünnungsmittel. Schrauben und Bolzen solten regelmässig nachgezogen werden .

RUTSCHE:
Beachten Sie den erforderlichen Freiraum um die Rutsche für den Kopf und die Gliedmasse des Kindes. Es wird empfohlen, dass Kinder unter 3 Jahren die Rutsche sollten regelmässig nachgezogen werden.

E IMPORTANTE, CONSERVAR PARA FUTURA REFERENCIA. LEER CON ATENCIÓN.

MONTAJE:
Según la ley la litera tiene que llevar 4 barreras de sequridad y una escalera o plataforma para la cama más alta. La litera cumple EN 747-2007 la regla standard europea de seguridad y durabilida.

COLCHON:
Esta cama está diseñada parausar un colchón de 200cm de largo y de 90/140cm de ancho. La parte superior del colchón no debe superar la marca en el poste de la barrera de seguridad.

IMPORTANTE:
Tenga cuidado con los niños más pequeños (menos de 6 años) para que no se caigan desde la cama superior. No usar la cama si cualquier parte estructural está rota o falta. Los niños se pueden asifixiar con artículos que estén fijados a colgados en la litera o cama alta, tales como cuerdas, cinturones, arneses y otras sujecciones.

PRECUCIÓN:
Los niños pueden quedarse atrapados entre la cama y la pared. Para evitar este riesgo la distancia ente la barrera de seguridad superior y la cama debe ser menor de 75mm o mayor de 230mm.

CONSEJO PARA LA CONSEVACIÓN:
Lim piar con un paño húmedo. Para quitar manchas mas grandes usar una esponja con jabón. Evitar usar productos quimicos. Las herrajes necesitan opretarse a veces.

TOBOGÁN:
Presta gran atencion de que hay espacio suficiente para la cabeza del nino y del espacio para trenor. Se recomienda, que niños menores de 3 anõs solo usan el tobogán bajo supervisión de un adulto. Los harrajes necesitan apretarse a veces.

GB IMPORTANT, RETAIN FOR FUTURE REFERENCEN READ CAREFULLY.

ASSEMBLY:
Current legislation requires that the bunk bed must be fitted with 4 safety-rails and a ladder or platform for the upper bunk bed. The bunk bed meets the European EN 747-2007 standards for security and durability.

MATTRESS:
This bed is designed to use a mattress size 200cm long and 90/140 cm wide. The mattress top must not pass the marking on the post for the safety-rail.

IMPORTANT:
Be aware of the danger of young children (under 6 years) falling from the upper bunk. Do not use the bed if any structural part is broken or missing. Be aware that children can strangle in items such as ropes, strings, cords, harnesses and belts attached to or hung on a bunk bed/high bed.

WARNING:
Children can become trapped between the bed and the wall. To avoid risk of serious injury the distance between the top safety barrier and the wall shall not exceed 75 mm or shall be more than 230mm.

MAINTENANCE INSTRUCTIONS:
Cleaning with a wet cloth, use a sponge with soap to remove obstinate dirt. Avoid solvent and dilutions. Screws and bolts should from time to time be retightened.

SLIDE:
Make sure that there is sufficient free space for the child's head and sliding surfaces. It is recommended that children under 3 years of age are under supervision by adults when using the slide. Screws and bolts should from time to time be retightened.

SK DÔLEŽITÉ, USCHOVAJTE PRE ĎALŠIE POUŽITIE, ČÍTAJTE POZORNE

MONTÁŽ:
Posteľ spĺňa normu EN 747-2012, ktorá špecifikuje požiadavky na bezpečnosť, pevnosť a trvanlivosť postelí.

MATRAC:
Do postele pasuje matrac s rozmerom: 200 x 90 cm a 200 x 140 cm. Výška matraca pre horné lôžko nesmie presiahnuť bezpečnostné označenie na posteli.

DÔLEŽITÉ:
Dávajte pozor, aby nedošlo k pádu z horného lôžka postele, predovšetkým pri deťoch do 6 rokov. Nepoužívajte posteľ v prípade, že je akákoľvek konštrukčná časť poškodená alebo chýbajúca. Dôkladne zvážte umiestnenie lán, šnúr a iných predmetov visiacich z postele, nakoľko môže dôjsť k uškrteniu resp. poraneniu dieťaťa.

UPOZORNENIE:
Deti môžu spadnúť medzi posteľ a stenu. Aby sa predišlo riziku zranenia dieťaťa, vzdialenosť medzi posteľou a stenou, by nemala presiahnuť 75 mm alebo by mala byť väčšia ako 230 mm.

NÁVOD NA ÚDRŽBU:
Čistite vlhkou handrou. Na odstránenie väčších nečistôt použite špongiu a mydlo. Vyhnite sa používaniu chemických látok. Skrutky je potrebné pravidelne doťahovať.

ŠMÝKAČKA:
Dbajte na to aby na posuvnej ploche bol dostatočný priestor pre telo dieťaťa aby nedošlo k poraneniu chrbtice alebo hlavy. Deti do 3 rokov by mali používať šmýkačku len pod dohľadom dospelej osoby. Skrutky na šmýkačke je potrebné pravidelne doťahovať.

SRB VAŽNO, SAČUVAJTE ZA UBUDUĆE I ČITAJTE PAŽLJIVO

MONTAŽA:
Sadašnje zakonodavstvo zahteva da krevet na sprat mora da ima četiri bezbednosne ograde sa merdevinama ili platformom za gornji krevet. Krevet na sprat ispunjava evropski standard EN 747- 2007 za bezbednost.

DUŠEK:
Ovaj krevet je dizajniran da koristi dušek dužine 200cm i širine 90/140cm. Vrh dušeka ne sme prelaziti oznaku na krevetu.

VAŽNO:
Budite svesni opasnosti da mala deca (ispod 6 godina) mogu pasti sa gornjeg kreveta. Ne koristite krevet ako nedostaje neki konstrukcioni deo ili je polomljen. Budite svesni i da deca mogu ozbiljno da se povrede pojasevima, konopcima, trakama, koja su vezana ili vise sa kreveta na sprat ili visokog kreveta.

UPOZORENJE:
Deca mogu da upadnu između kreveta i zida. Da bi se izbegao rizik od ozbiljnije povrede rastojanje između kreveta i zida ne treba da prelazi 75mm ili treba da bude veće od 230mm.

ODRŽAVANJE:
Čistite sa vlažnom krpom, koristite sunđer i sapun da biste uklonili prljavštinu. Izbegavajte hemijska sredstva. Šrafove povremeno treba pritegnuti.

TOBOGAN:
Uverite se da ima dovoljno prostora za glavu deteta na kliznoj površini. Preporučuje se da deca mlađa od 3 godine starosti budu pod nadzorom odraslih osoba kada koriste tobogan. Šrafove povremeno treba pritegnuti.

HU FONTOS! TEGYE EL KÉSŐBBI HASZNÁLATRA, FIGYELMESEN OLVASSA EL

ÖSSZESZERELÉS:
Az ágy megfelel az EN 747-2012 előírásnak, amely specifilálja, hogy milyen követelményeknek kell megfelnie az ágyaknak a biztonság, a stabilitás és a tartósság tekintetében.

MATRAC:
Az ágyba a következő méretű matrac szükéges: 200 x 90 cm a 200 x 140 cm. A felső fekhely matracának magassága nem szabad, hogy meghaladja az ágyon szereplő biztonsági jelzést.

FONTOS:
Kérjük, ügyeljen arra, hogy gyermeke ne essen le a felső fekhelyről, ez különösen fontos a 6 év alatti gyermekeknél. Ne használja az ágyat, ha egyes elemei hiányoznak vagy sérültek. Alaposan gondolja át az egyes kötelek, füzérek és egyéb olyan termékek felhelyezését az ágyra, amelyek megfojthatják, vagy megsebesíthetik gyermekét.

FIGYELMEZTETÉS:
A gyermekek leeshetnek az ágy és a fal közé. Annak érdekében, hogy ez ne történjen meg, a megfelelő távolság az ágy és a fal között, nem szabadna, hogy több legyen mint 75 mm avagy nagyobb kell hogy legyen mint 230 mm.

KARBANTARTÁS: Az ágyat nedves ronggyal tisztítsa. A nagyobb szennyeződések eltávolítására használjon szivacsot és szappant. Kerülje a vegyi tiszítítószerek használatát. A csavarokat időközönkét után kell húzni.

CSÚSZDA: 3 év alatti gyermekek csak felnőtt felügyelete mellett használhatják a csúszdát. Ügyeljen arra, hogy gyermekének elegendő helye legyen a csúszdázás során és ne sérüljön meg. A csavarokat időközönként után kell húzni a csúszdán.