NATH

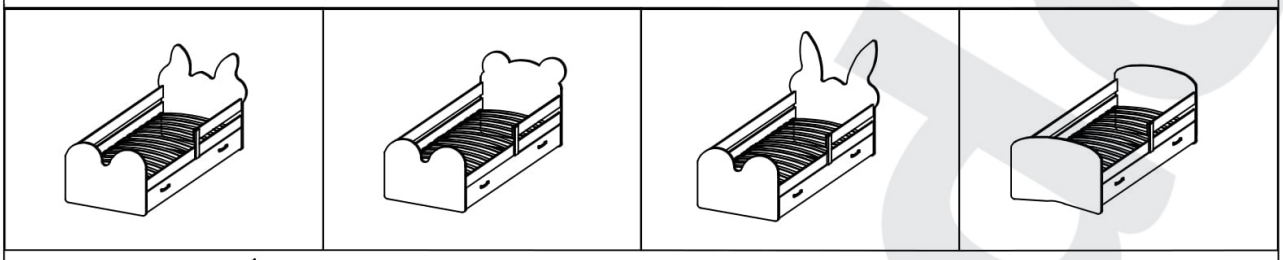

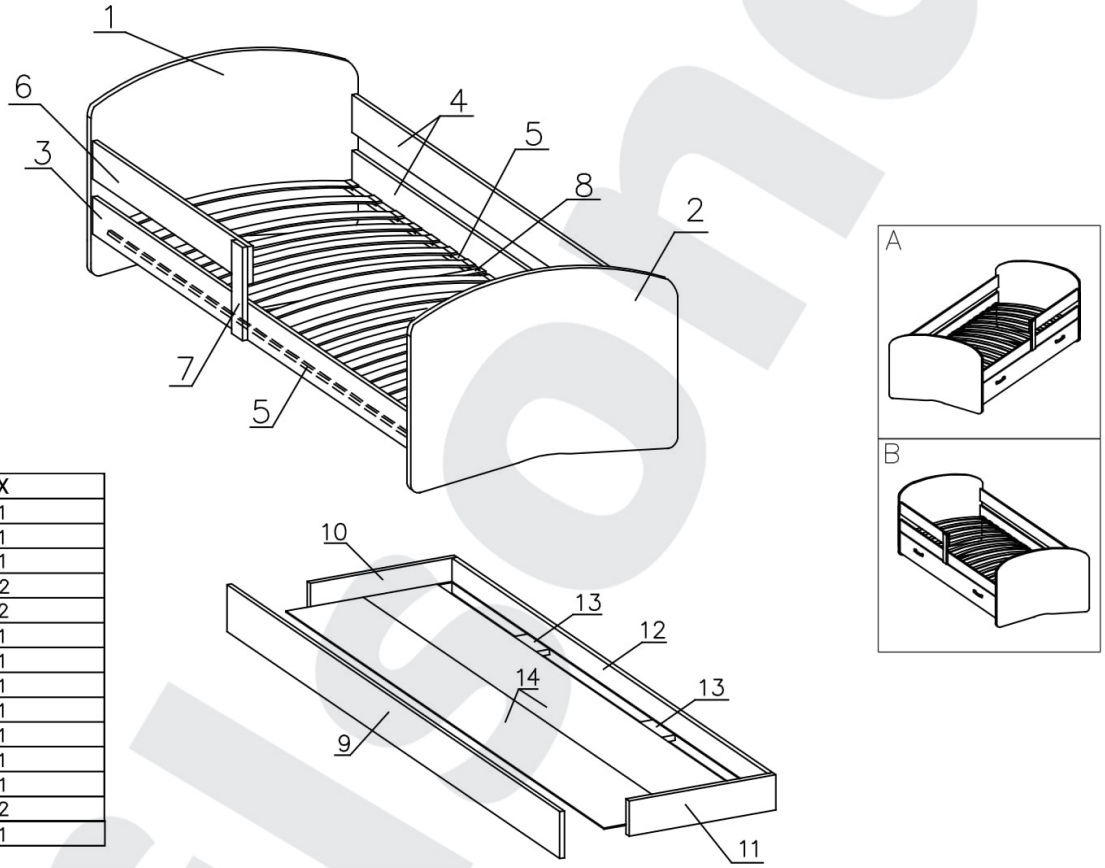

#	X
1	1
2	1
3	1
4	2
5	2
6	1
7	1
8	1
9	1
10	1
11	1
12	1
13	2
14	1

A	B	8.0x35 C	D	D1	L	M6.0x15 O	3.5x35 G
18	1	23	18	2	2	2	18
4.0x27 M	N1	6.0X13 N	4.0X13 N2	T	U	4.0x13 W	X
4	2	8	6	5	4	28	4

H	
28	
	L1
	2
S	
14	

Wilemado

1

3.5X35	8.0X35
G	C
16	4

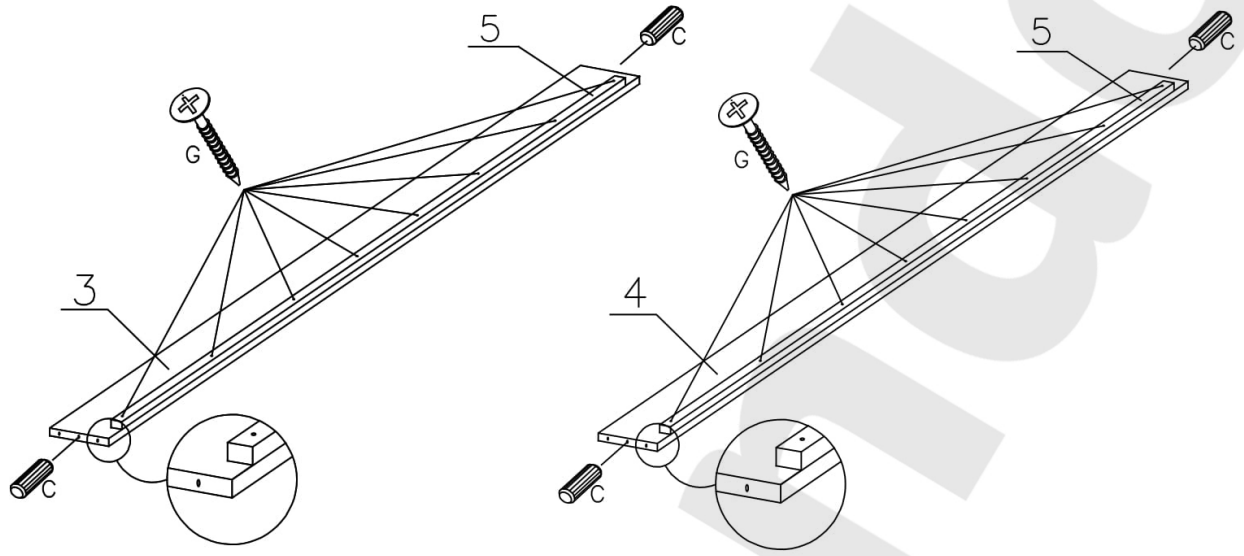

2

	4.0X13
H	W
14	14

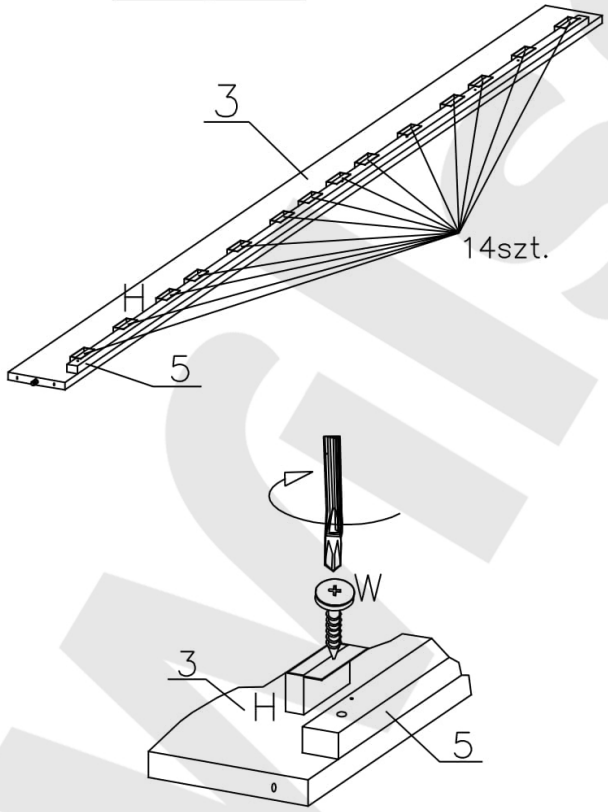

3

L1
2

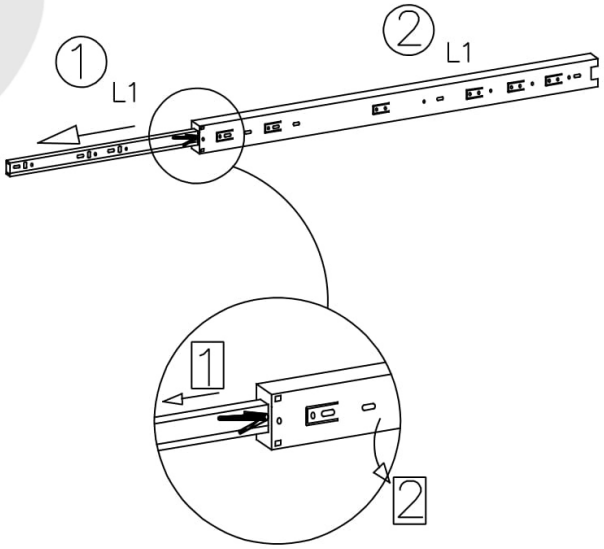

4

8.0X35	M6.0x15	
C	O	N1
3	1	1

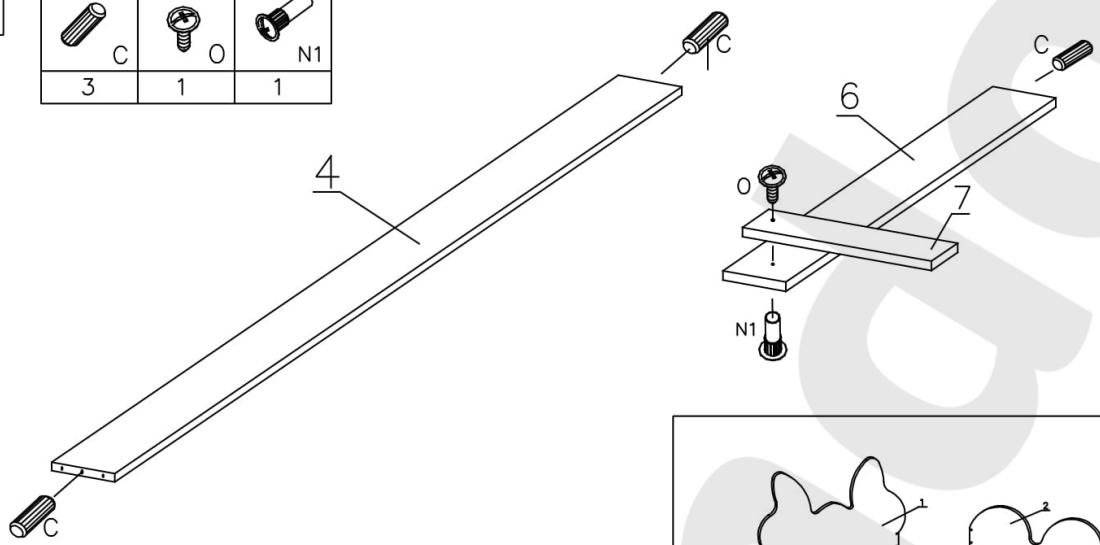

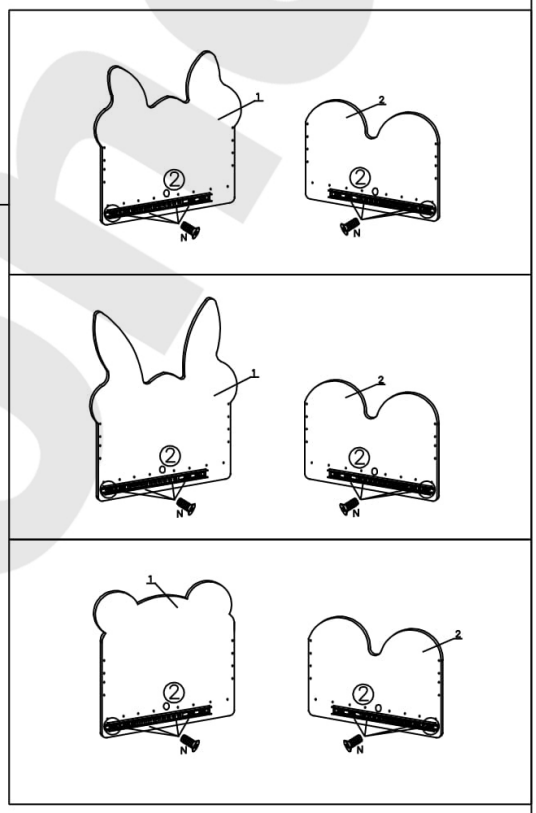

5

6.0X13	
N	L1
8	2

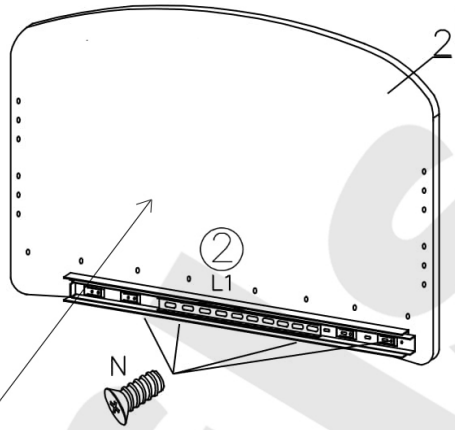

PL - otwory pod naklejką należy przebić szpilką
EN - holes under the sticker break with a pin
SK - otvory pod nálepkou prepichnite pomocou špendlíka
HU - A matrica alatti nyílásokat szúrja át gombostű segítségével

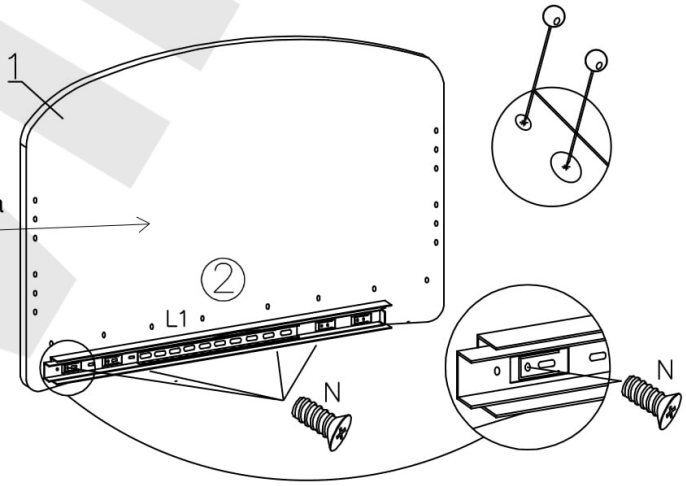

6A

A	B	D
16	1	16

N1	M6.0x15 O
1	1

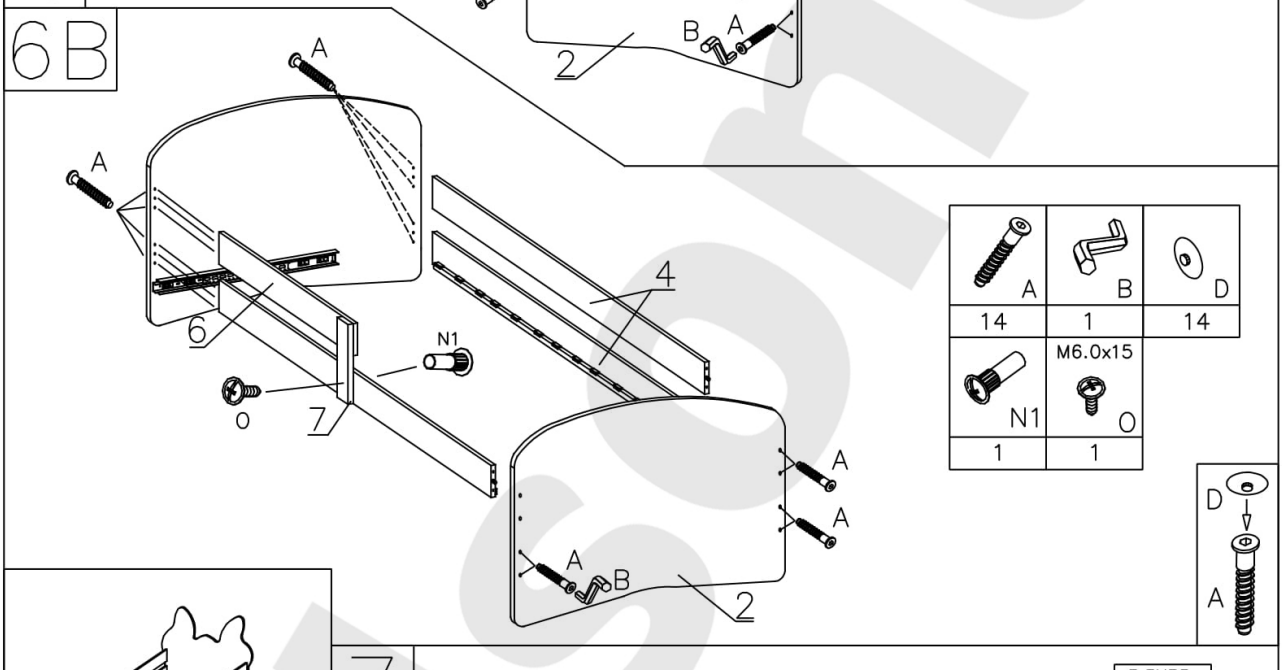

6B

A	B	D
14	1	14

N1	M6.0x15 O
1	1

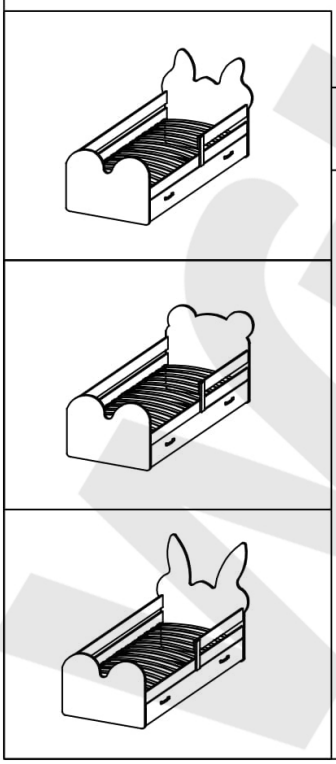

7

3.5X35 G
2

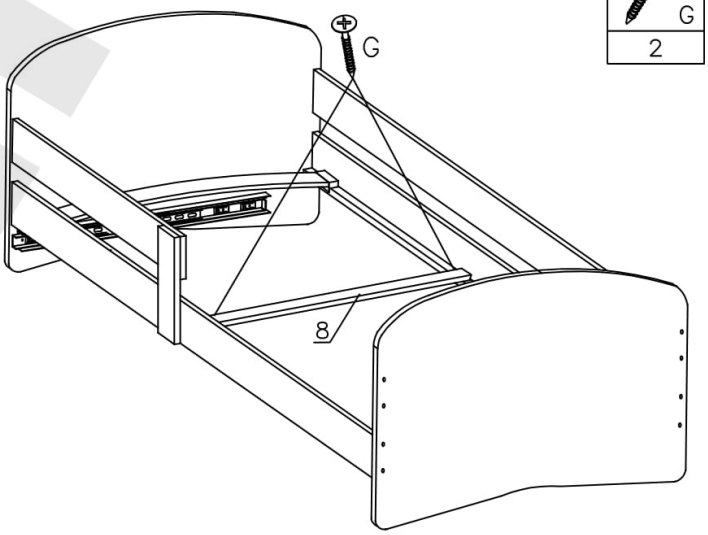

8

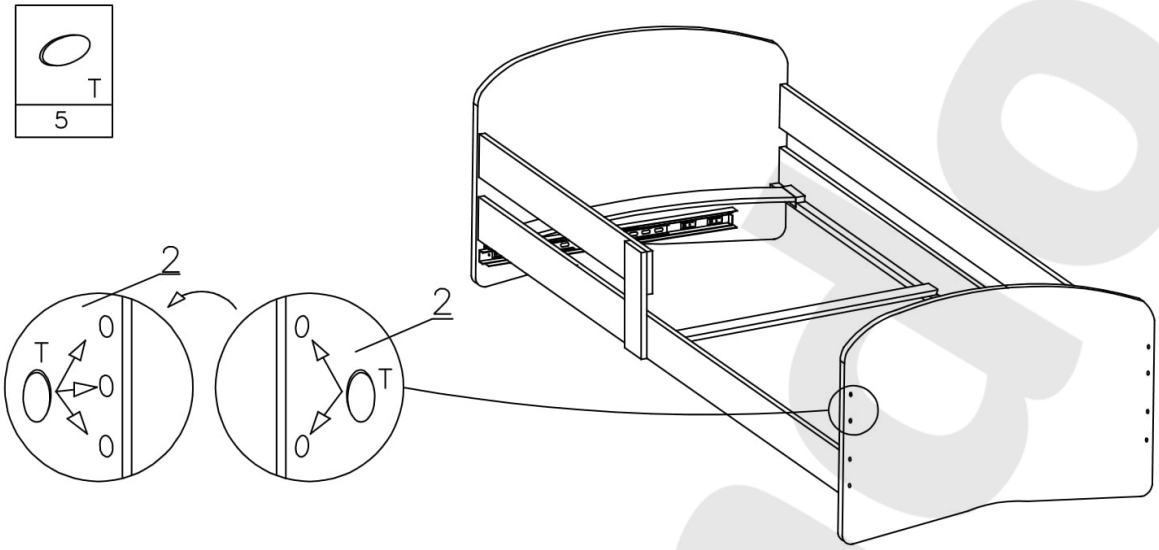

9

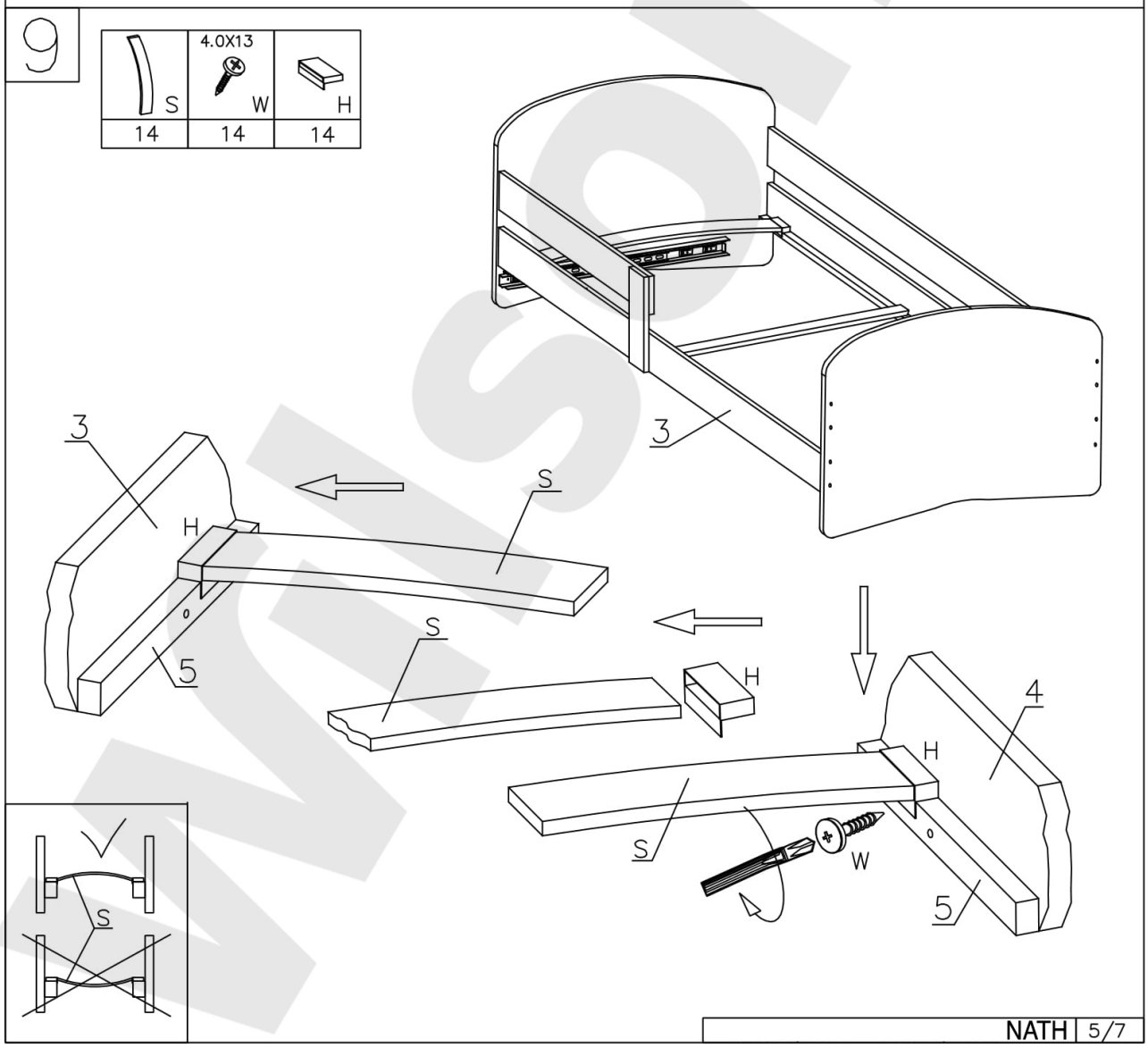

Wilsondo

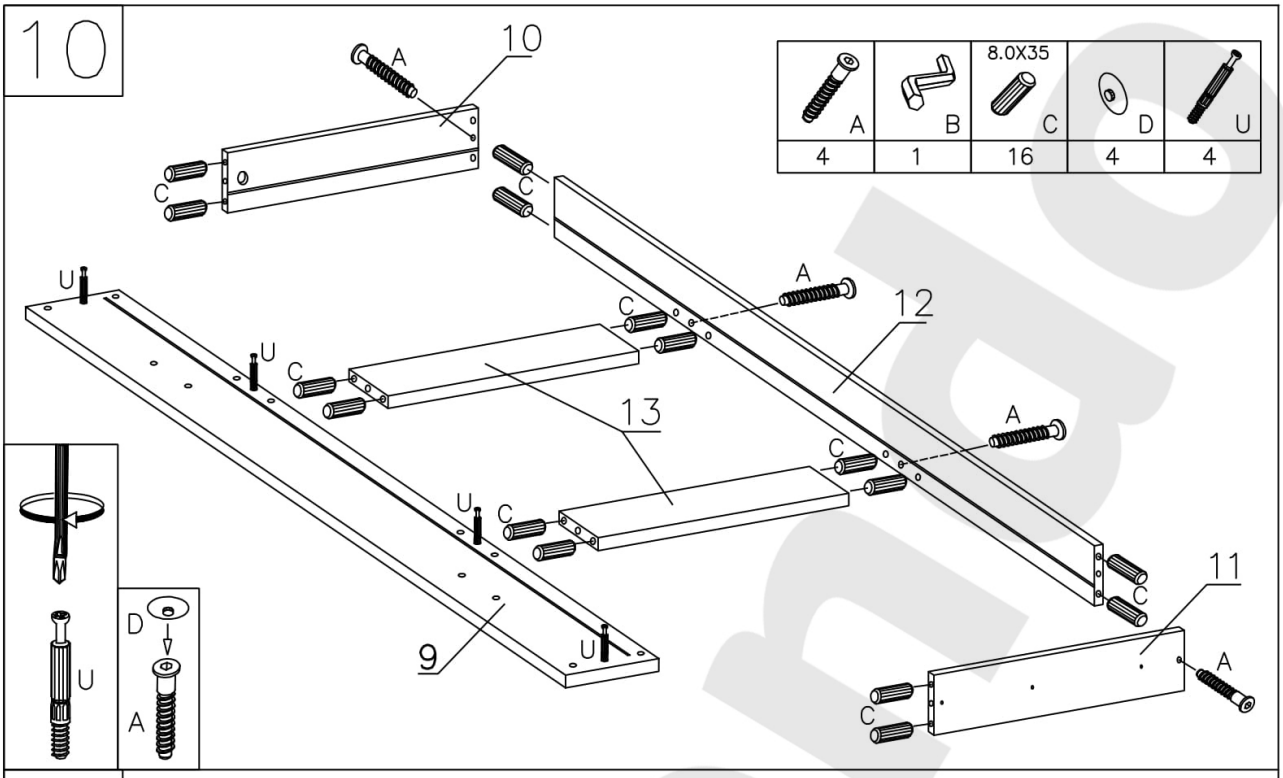

A	B	C (8.0X35)	D	U
4	1	16	4	4

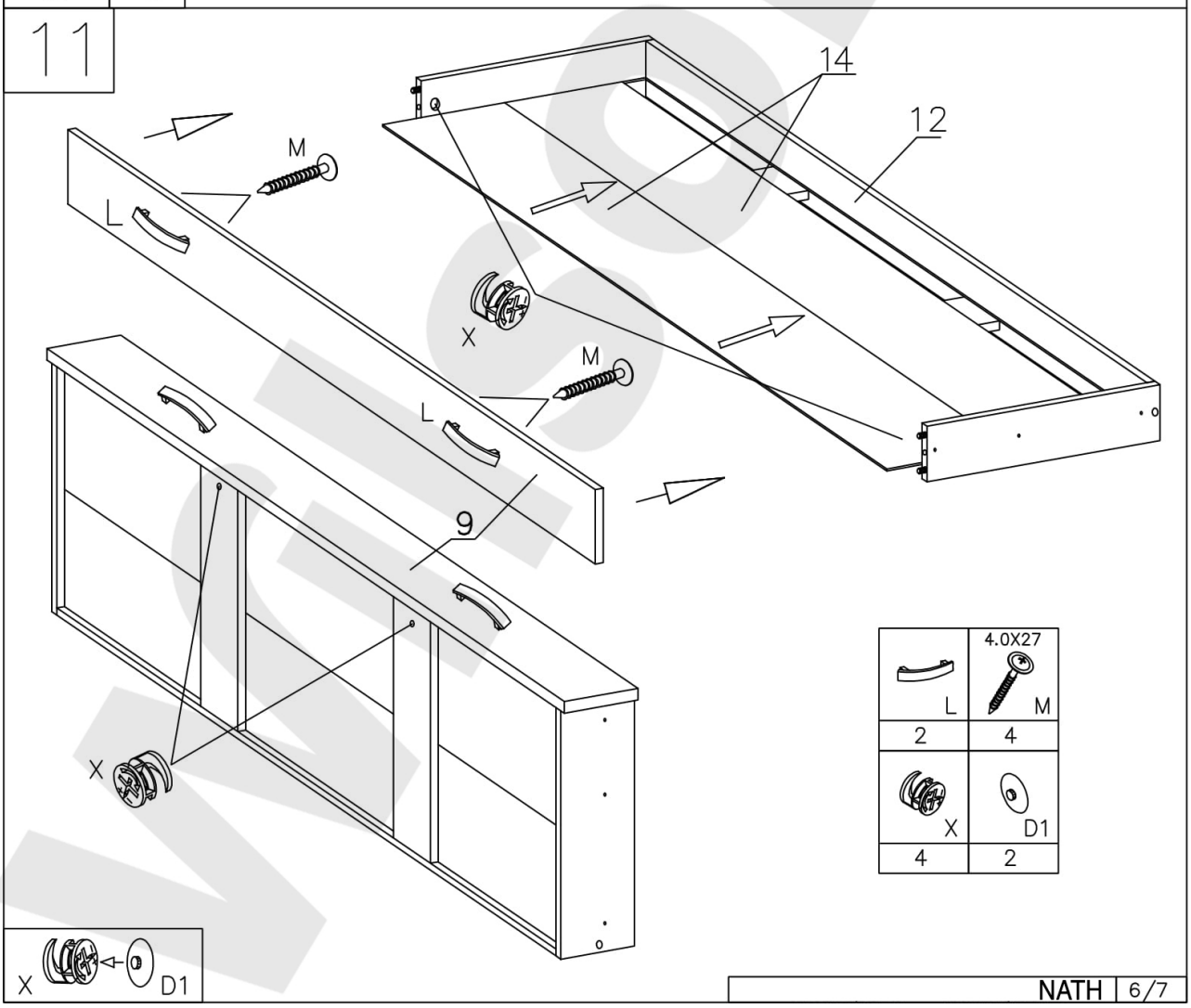

L	M (4.0X27)
2	4
X	D1
4	2

12

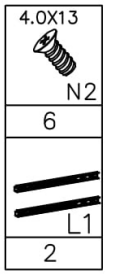

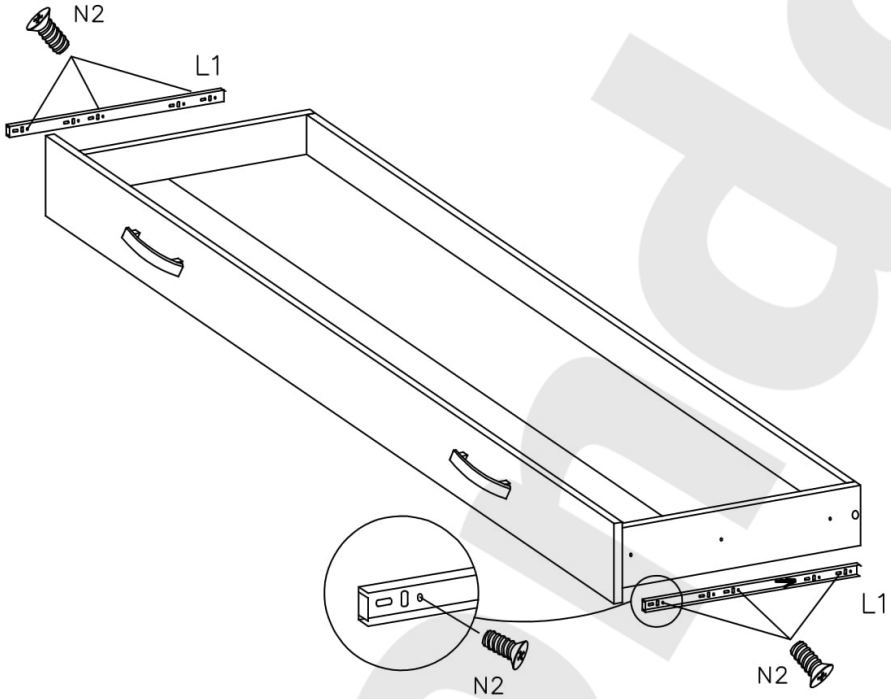

13

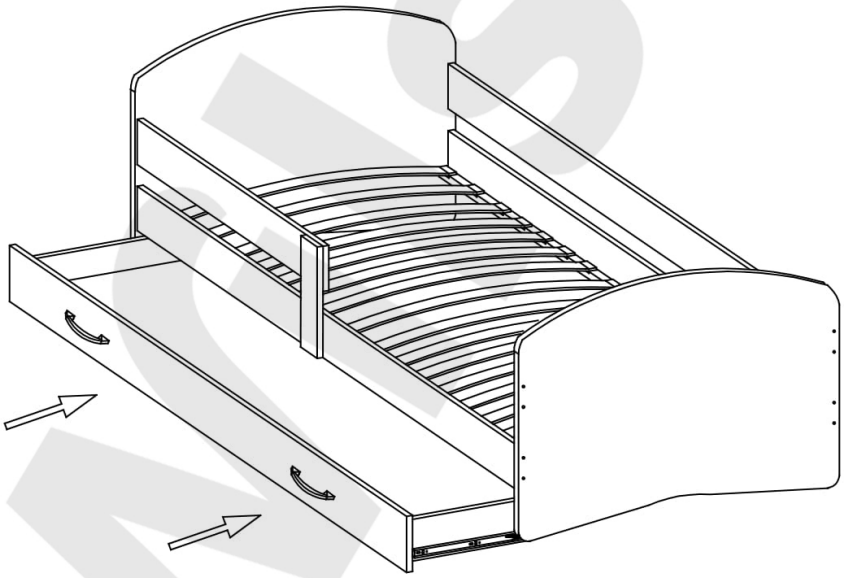

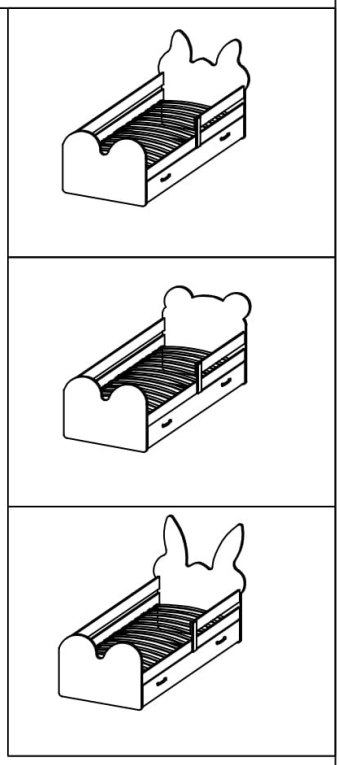

Wisdom