EN / SK / HU / PL

JAKUB 5 / KUBA

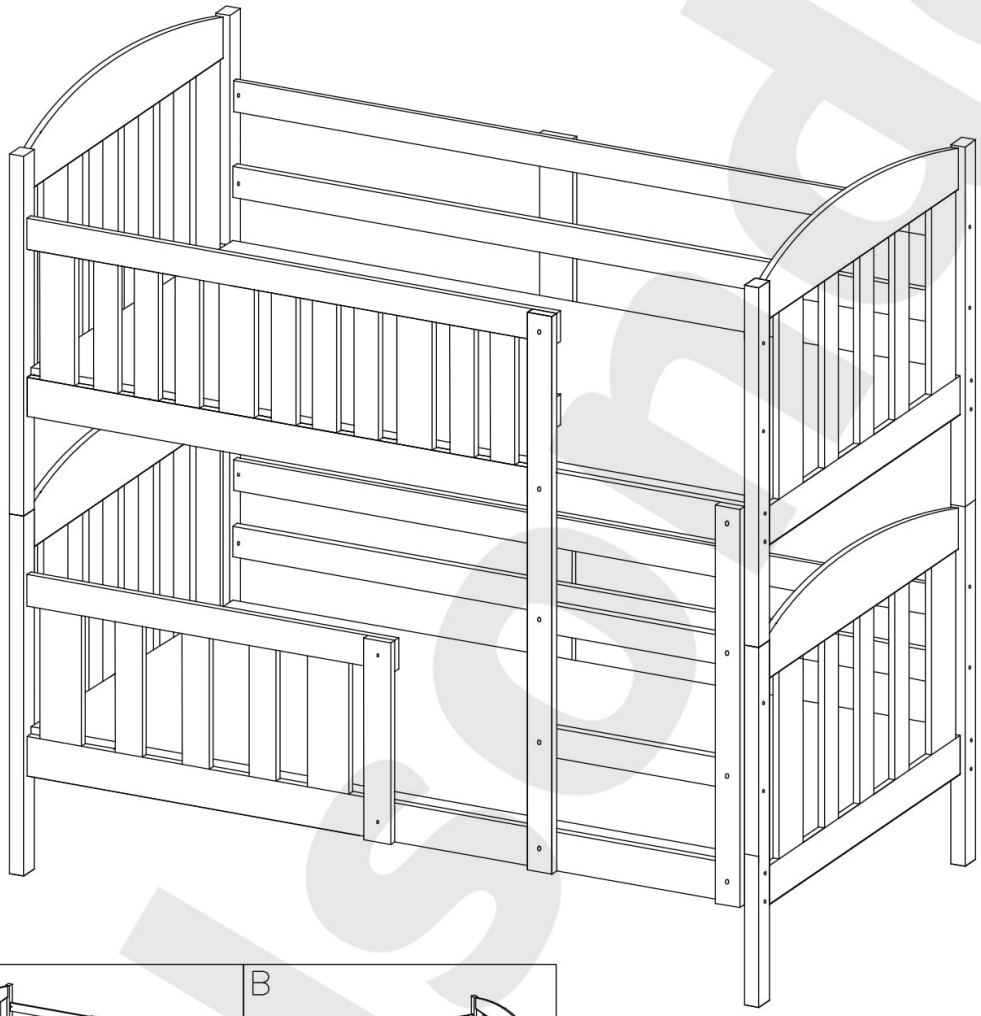

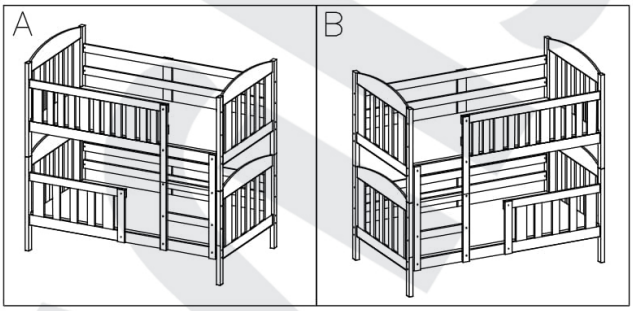

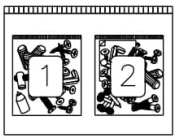

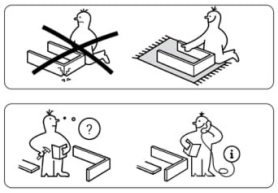

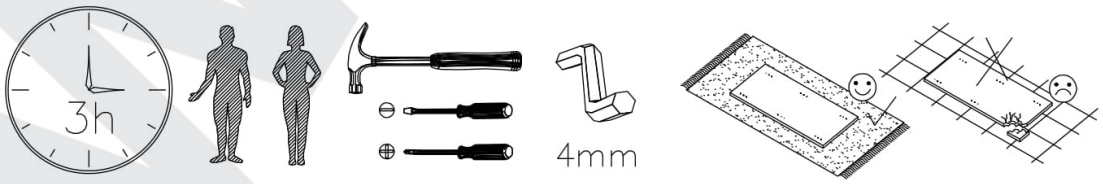

Wisondo

80x160 80x190

8.0x35 C	M6.0x70 K	6.5x70 J
104	8	8

#	A	B
S1	4	: 2/X 3/X
S2	4	: 0/X
S3	12	: 0/X
S4	8	: 0/X
S5	4	: 2/X
S6	4	: 3/X

A

Quatity
Množstvo
Szám
Ilość

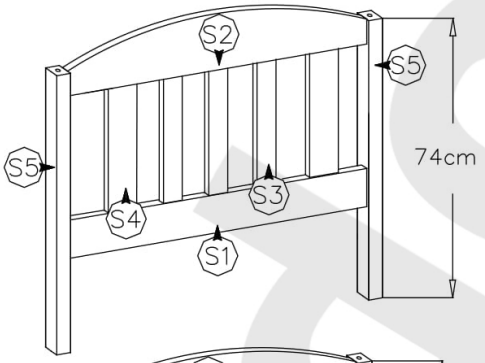

B

Pack
Krabica
Doboz
Paczka

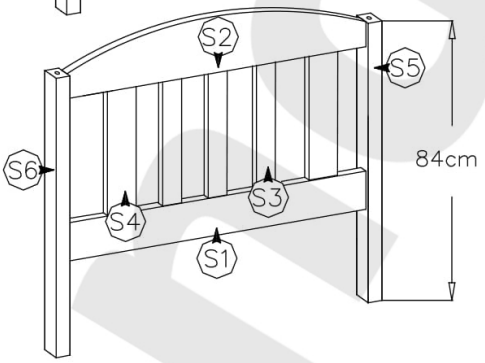

1

Bunk
Čelo
Ágytámlák
Szczyt

4x

8.0x35 C
104
6.5x70 J
8
M6.0x70 K
8

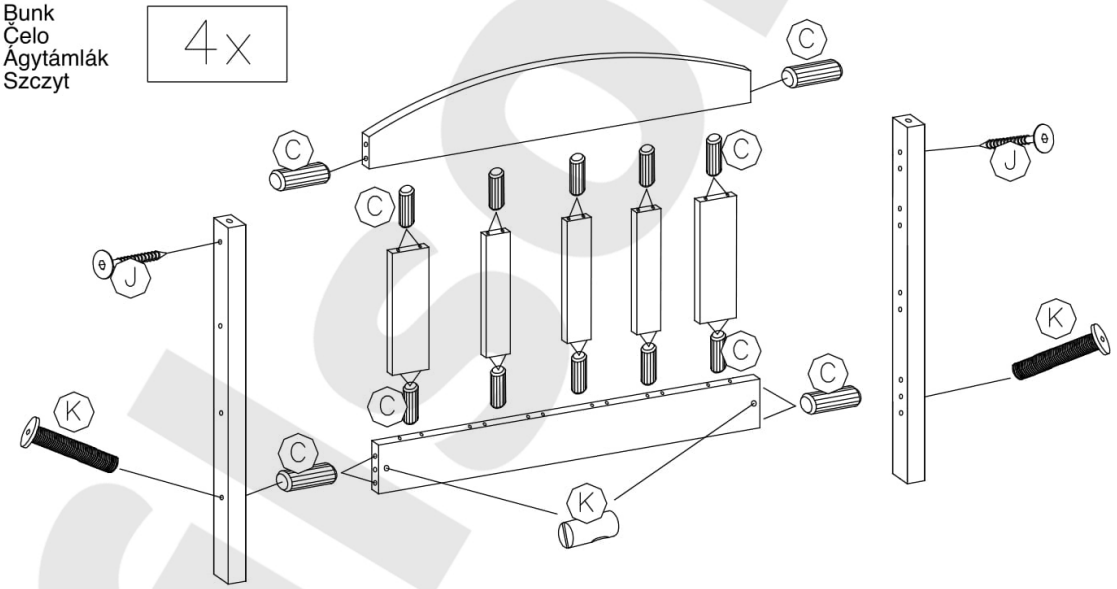

2

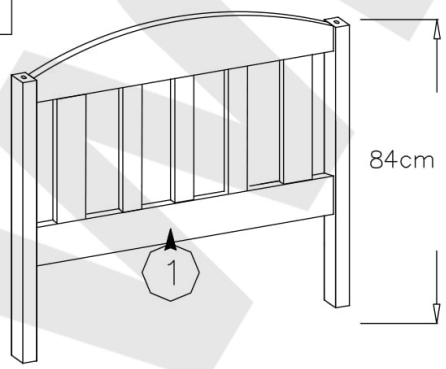

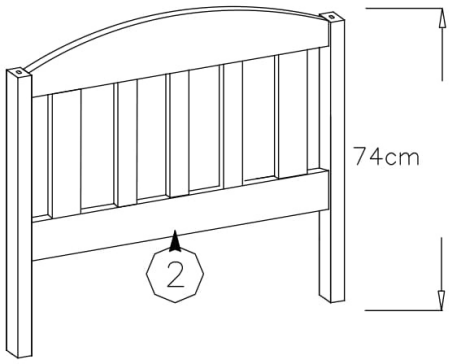

Bunk
Čelo
Ágytámla
Szczyt

8.0x35 C	M6.0x70 K	6.5x70 J
120	8	8

#	A	B
S1	4	: 2/X 3/X
S2	4	: 0/X
S3	16	: 0/X
S4	8	: 0/X
S5	4	: 2/X
S6	4	: 3/X

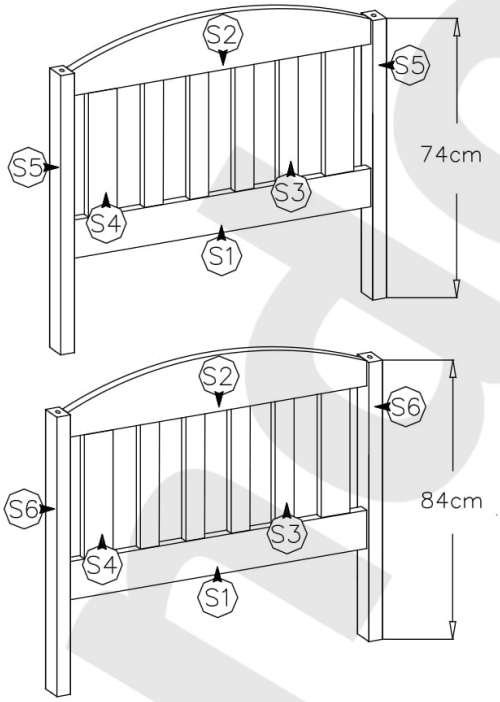

1

8.0x35 C	120
6.5x70 J	8
M6.0x70 K	8

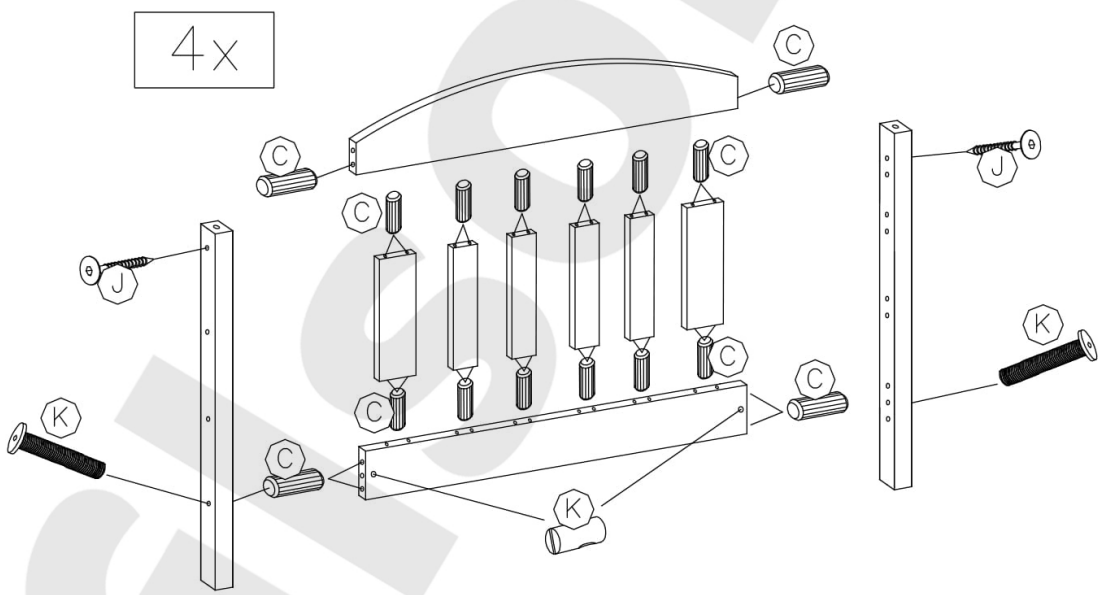

2

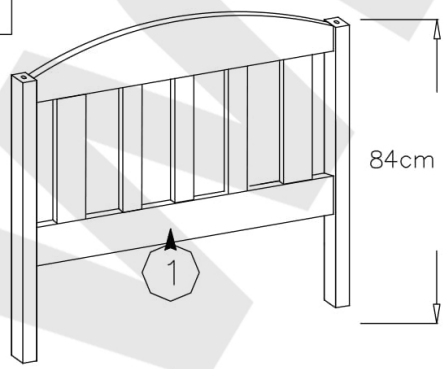

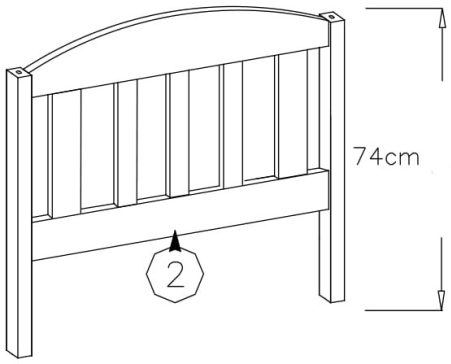

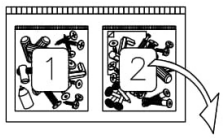

80x160

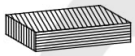

: 2/X
3/X

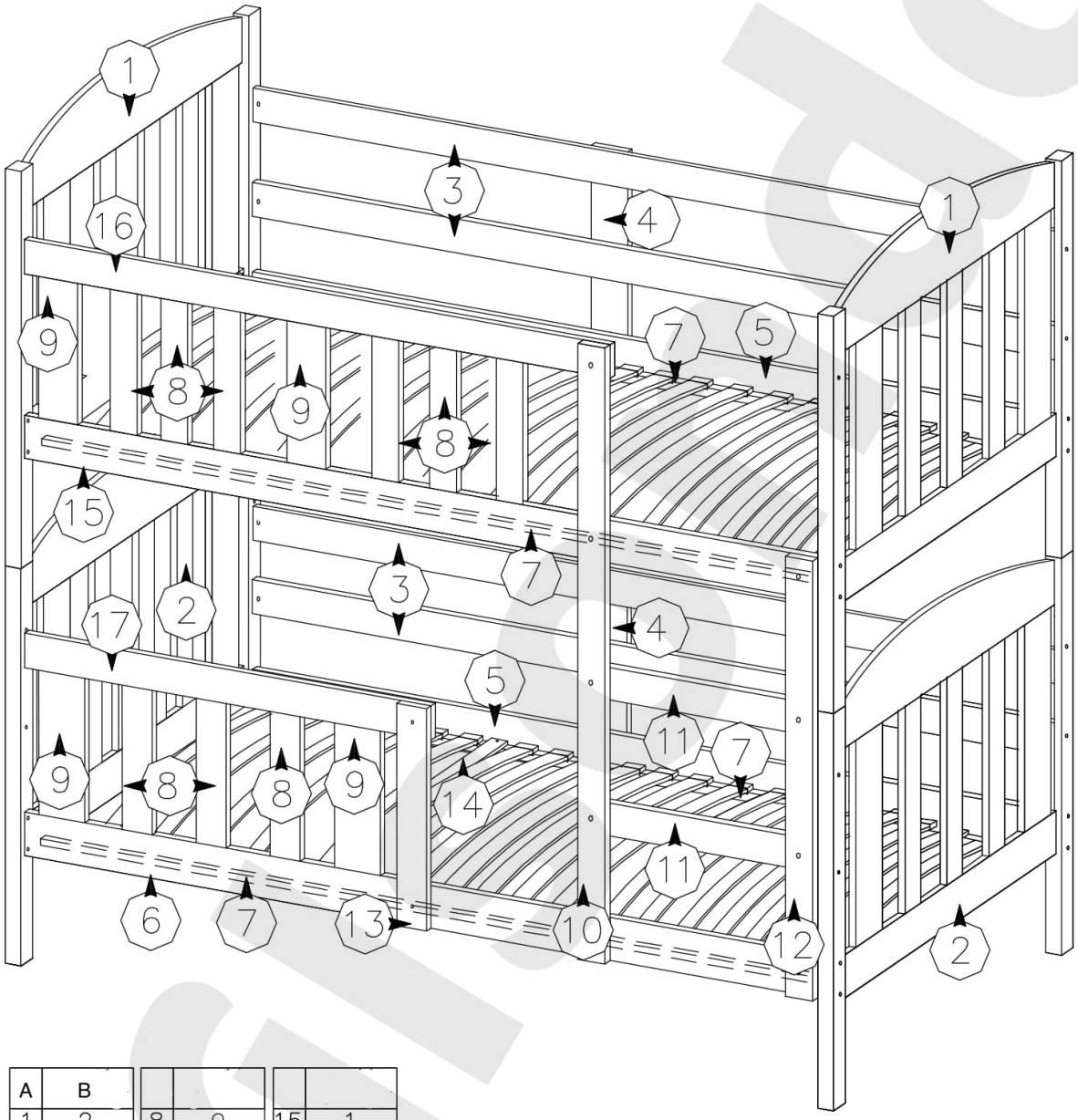

A	B
1	2
2	2
3	4
4	2
5	2
6	1
7	4

8	9
9	4
10	1
11	2
12	1
13	1
14	2

15	1
16	1
17	1

8.0x35 C	10.0x40 E	B	3.5x35 G	N	M6.0x35 O	I	4.0x13 W	6.5x70 J	M6.0x70 K	3.5x30 G3
52	4	1	42	11	11	1	64	14	12	8

S	H
32	64

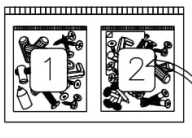

80x190

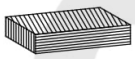

: 2/X
3/X

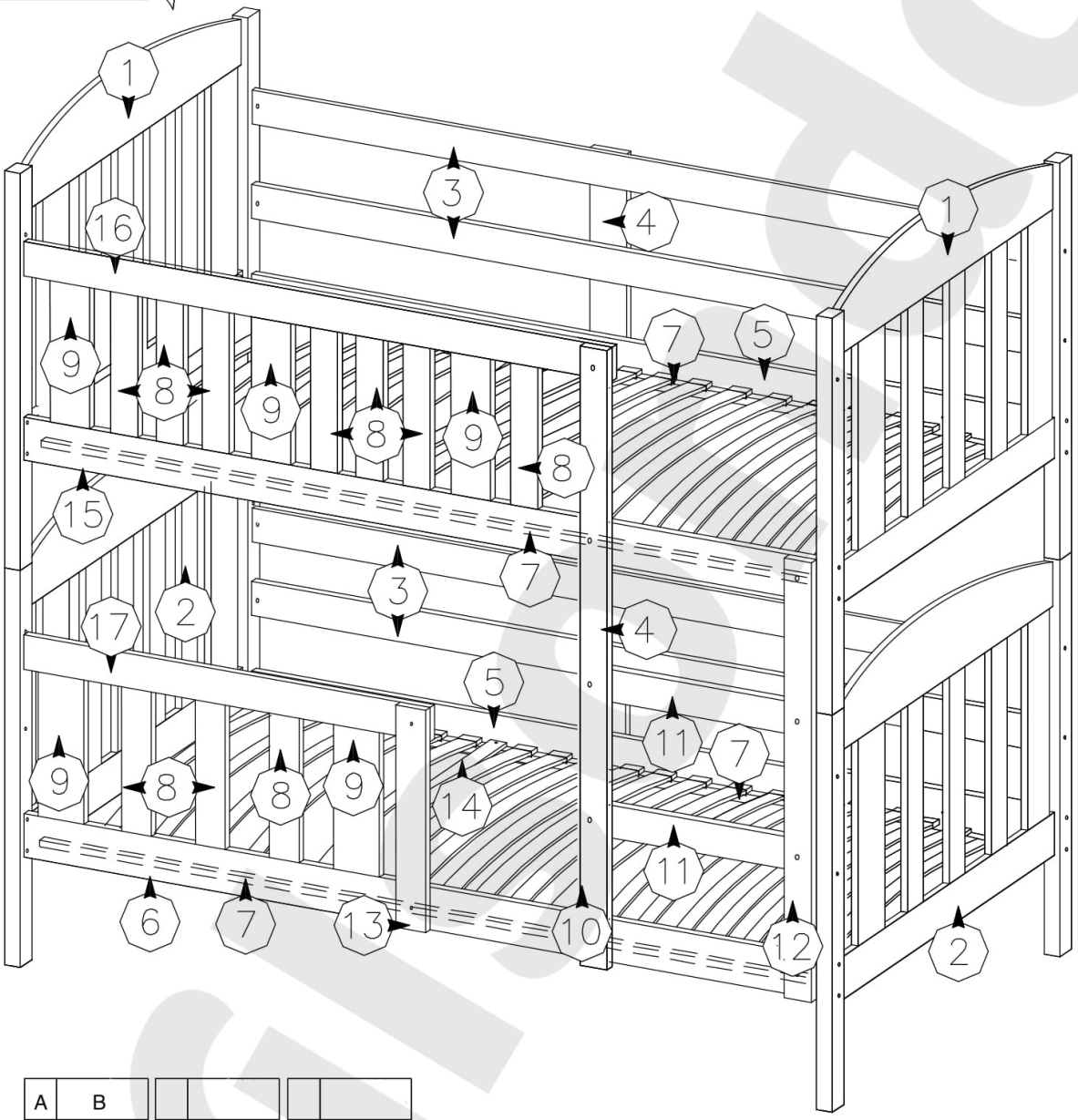

A	B
1	2
2	2
3	4
4	2
5	2
6	1
7	4

8	10
9	5
10	1
11	2
12	1
13	1
14	2

15	1
16	1
17	1

8.0x35 C	10.0x40 E	B	3.5x35 G	N	M6.0x35 O	I	4.0x13 W	6.5x70 J	M6.0x70 K	3.5x30 G3
60	4	1	42	11	11	1	72	14	12	8

S	H
36	72

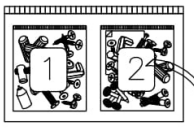

90x200

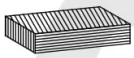

: 2/X
: 3/X

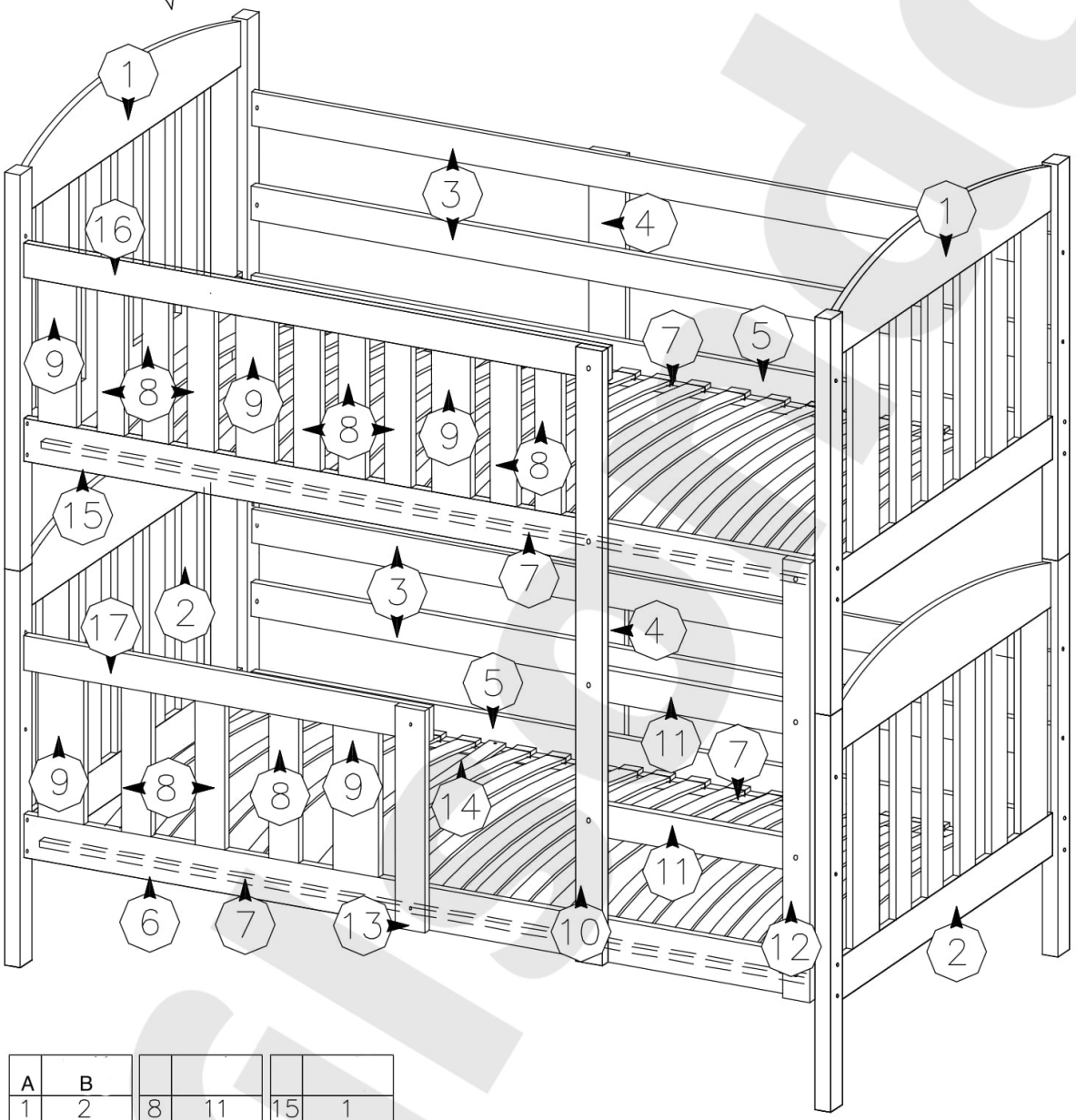

A	B
1	2
2	2
3	4
4	2
5	2
6	1
7	4

8	11
9	5
10	1
11	2
12	1
13	1
14	2

15	1
16	1
17	1

8.0x35 C	10.0x40 E	B	3.5x35 G	N	M6.0x35 O	I	4.0x13 W	6.5x70 J	M6.0x70 K	3.5x30 G3
64	4	1	50	11	11	1	80	14	12	8

S	H
40	80

1

80x160	80x190	90x200
3.5x35 G	3.5x35 G	3.5x35 G
16	16	20

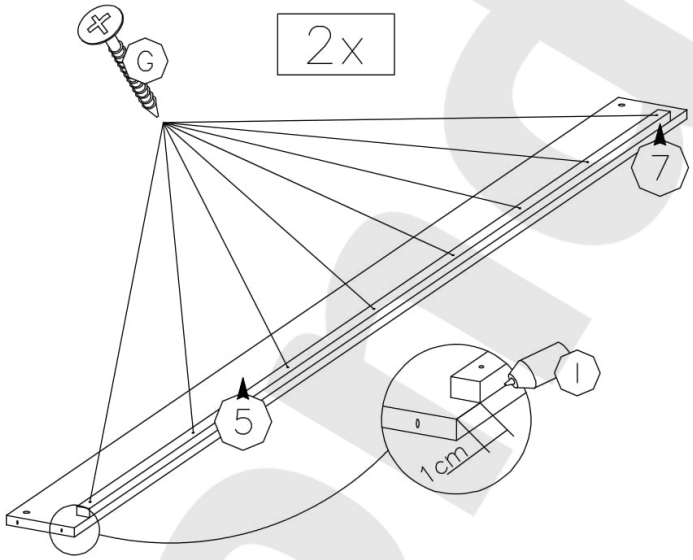

2

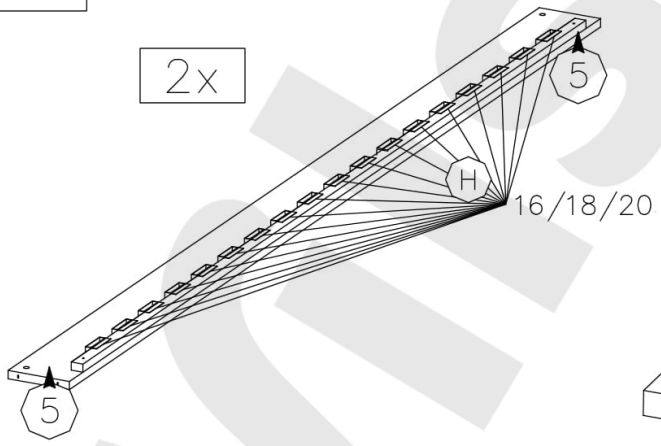

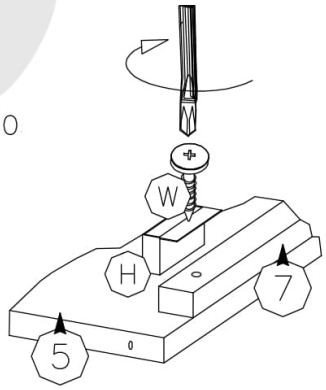

80x160	80x160
4.0x13 W	H
32	32

80x190	80x190
4.0x13 W	H
36	36

90x200	90x200
4.0x13 W	H
40	40

Wilsondo

3A

80x160	80x190	90x200
3.5x35 G	3.5x35 G	3.5x35 G
8	8	10

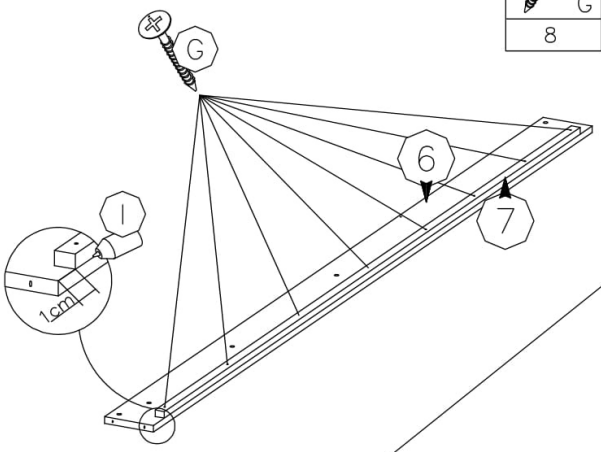

3B

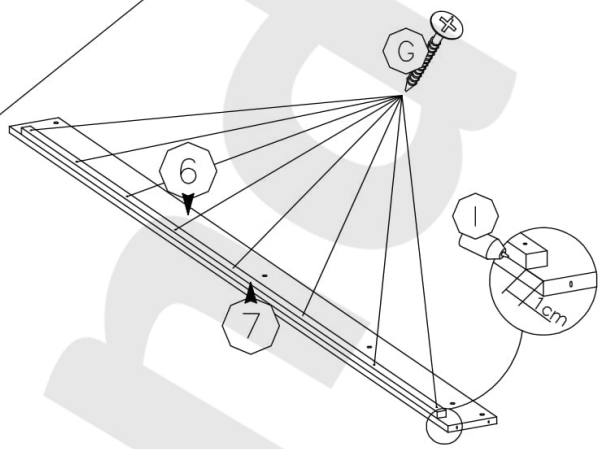

80x160	80x190	90x200
3.5x35 G	3.5x35 G	3.5x35 G
8	8	10

4A

80x160	80x190	90x200
3.5x35 G	3.5x35 G	3.5x35 G
8	8	10

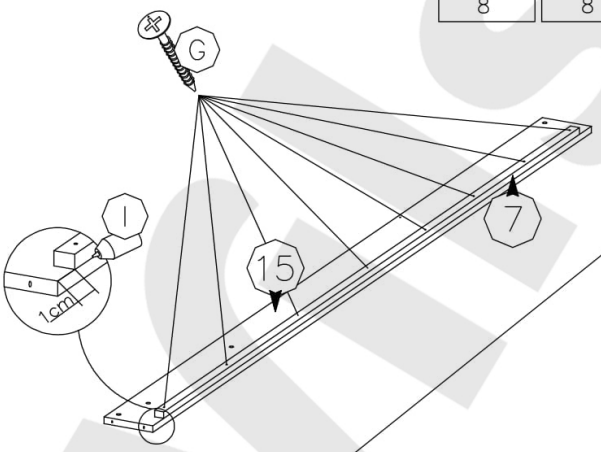

4B

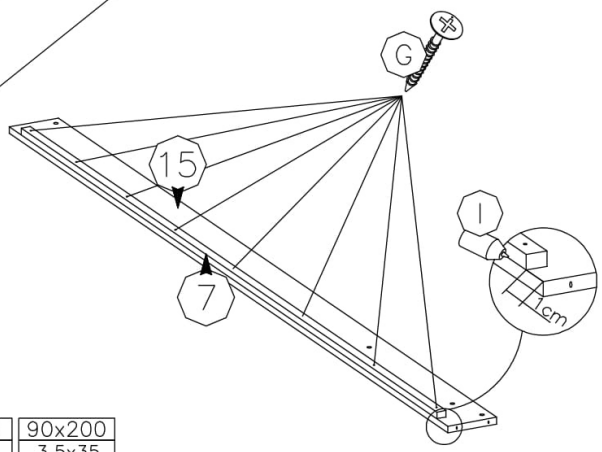

80x160	80x190	90x200
3.5x35 G	3.5x35 G	3.5x35 G
8	8	10

5A

6.5x70 J	6.0x70 K
6	6

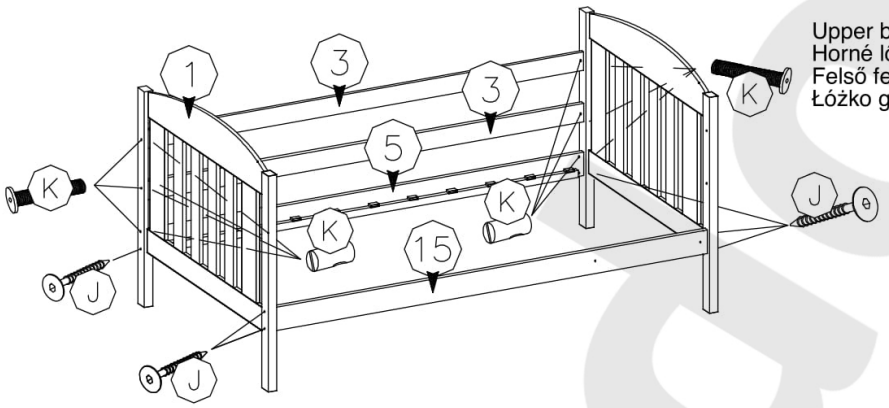

Upper bed
Horné lôžko
Felső fekhely
Łóżko górne

5B

6.5x70 J	6.0x70 K
6	6

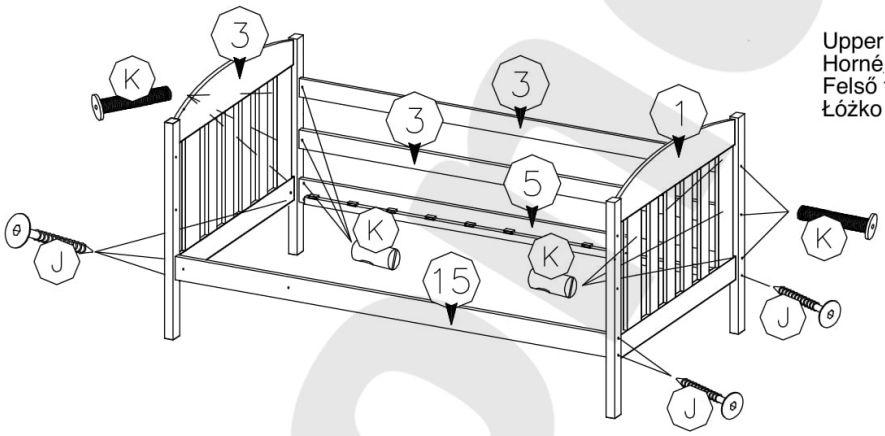

Upper bed
Horné lôžko
Felső fekhely
Łóżko górne

6A

Lower bed
Dolné lôžko
Alsó fekhely
Łóżko dolne

6.5x70 J	6.0x70 K
6	6

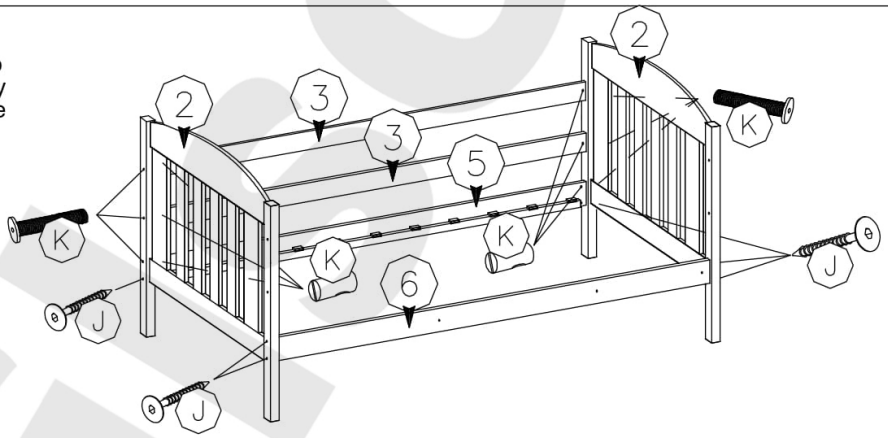

6B

6.5x70 J	6.0x70 K
6	6

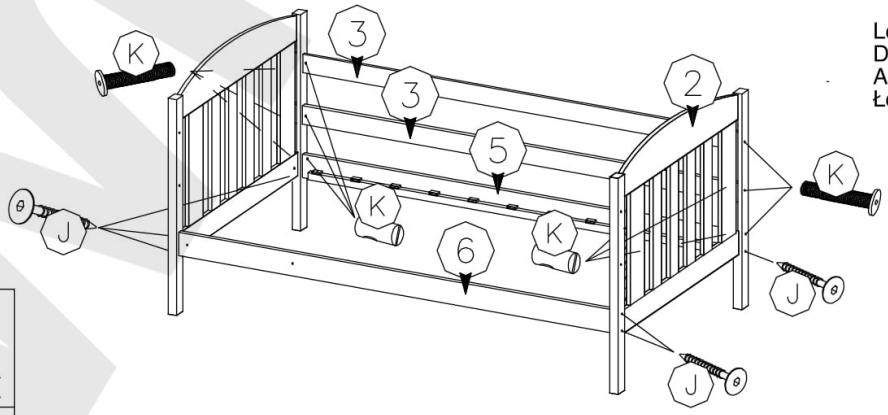

Lower bed
Dolné lôžko
Alsó fekhely
Łóżko dolne

7 A

80x160	80x160	80x160	80x160
4.0x13 W	H	3.5x35 G	S
27	27	10	27

80x190	80x190	80x190	80x190
4.0x13 W	H	3.5x35 G	S
31	31	10	31

90x200	90x200	90x200	90x200
4.0x13 W	H	3.5x35 G	S
35	35	10	35

Upper bed
Horné lôžko
Felső fekhely
Łóżko górne

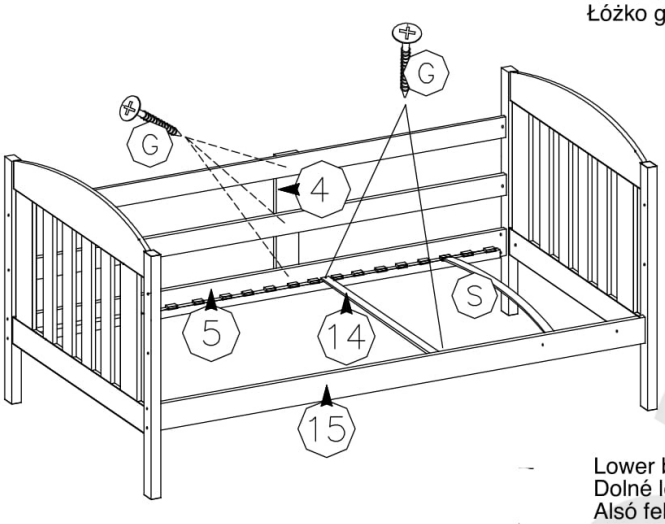

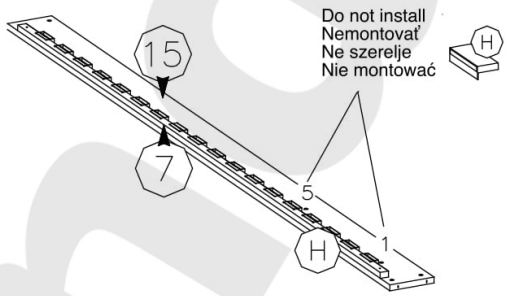

Lower bed
Dolné lôžko
Alsó fekhely
Łóżko dolne

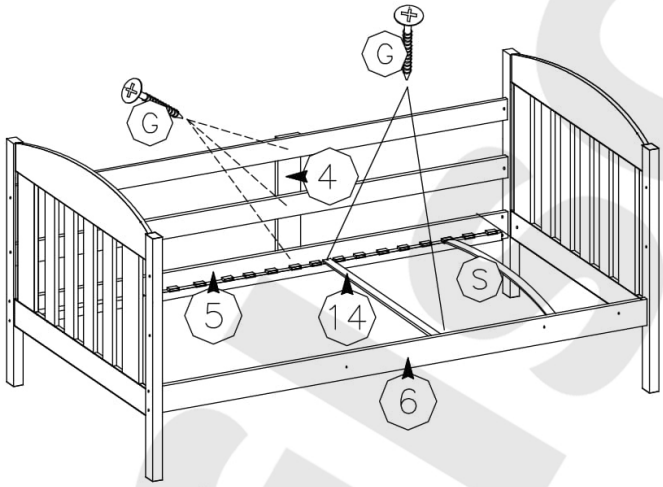

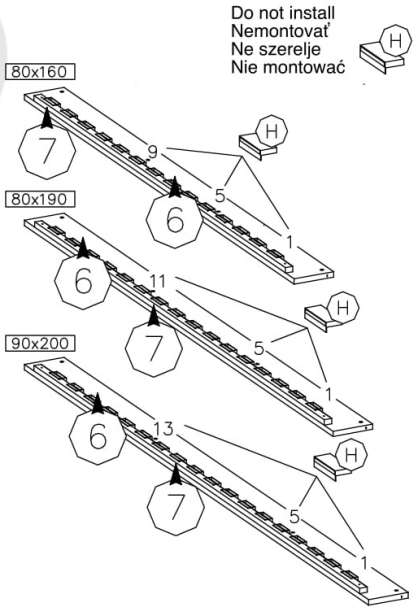

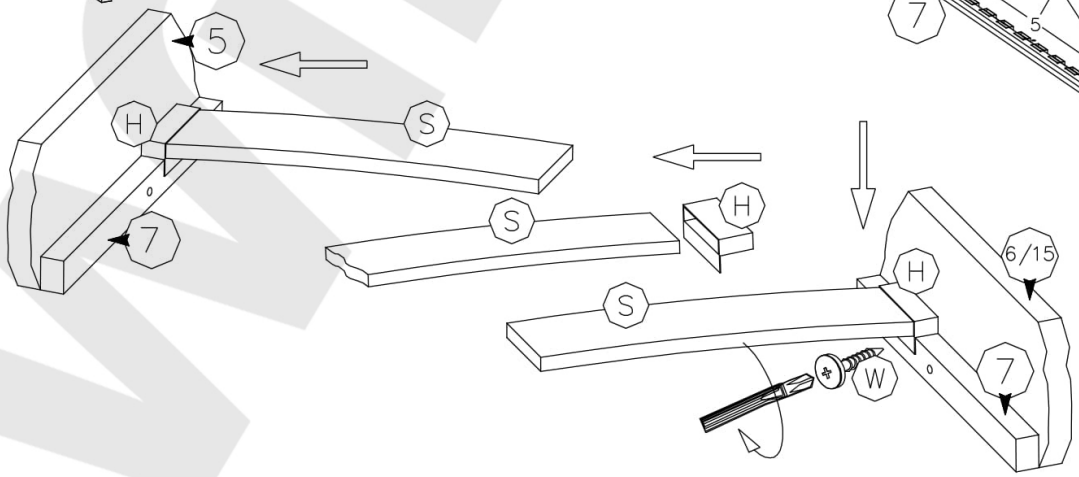

7B

80x160	80x160	80x160	80x160
4.0x13 W	H	3.5x35 G	S
27	27	10	27

80x190	80x190	80x190	80x190
4.0x13 W	H	3.5x35 G	S
31	31	10	31

90x200	90x200	90x200	90x200
4.0x13 W	H	3.5x35 G	S
35	35	10	35

Upper bed
Horné lôžko
Felső fekhely
Łóżko górne

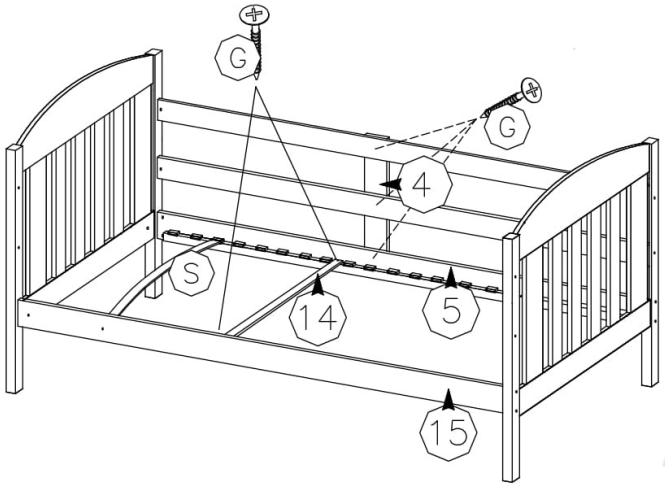

Do not install
Nemontovať
Ne szerelje
Nie montować

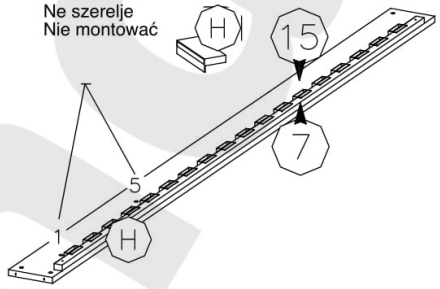

Lower bed
Dolné lôžko
Alsó fekhely
Łóżko dolne

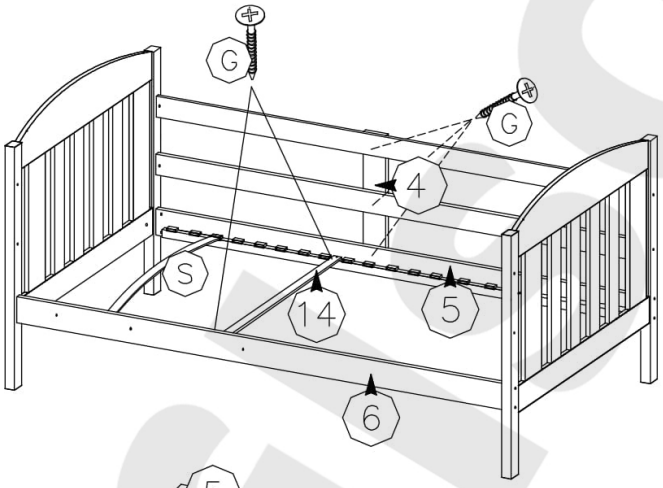

Do not install
Nemontovať
Ne szerelje
Nie montować

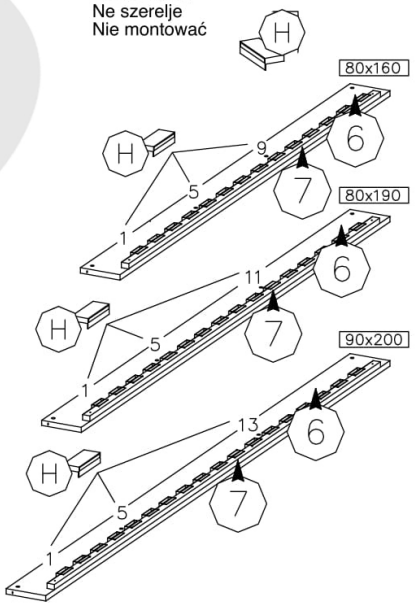

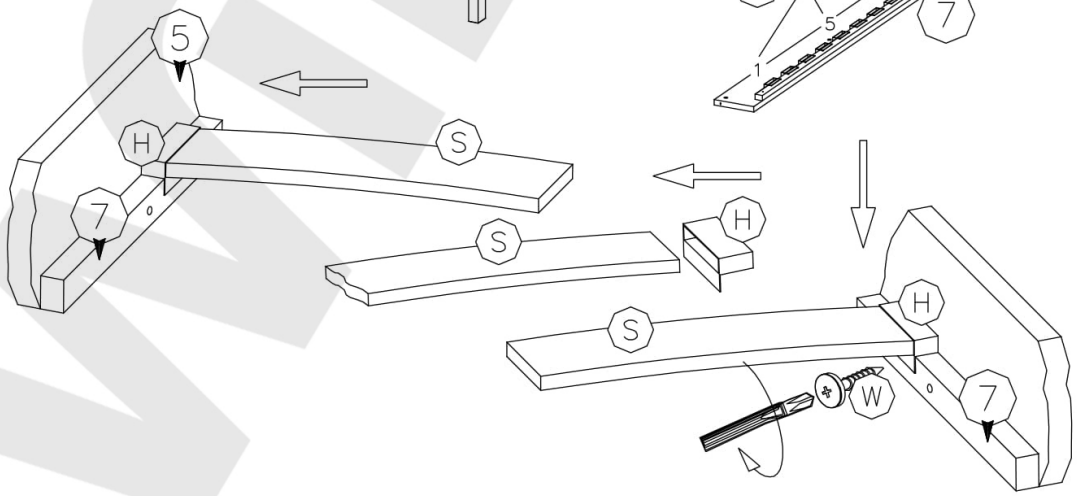

8A

Lower bed
Dolné lôžko
Alsó fekhely
Łóżko dolne

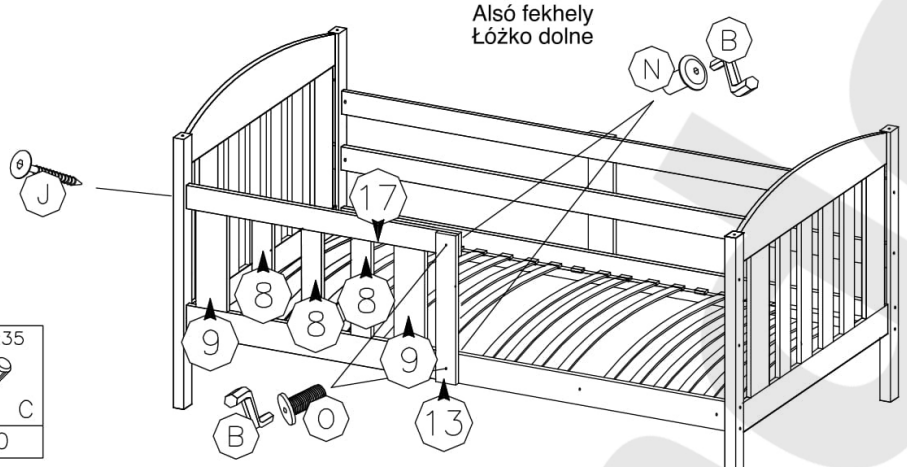

6.5x70 J	M6.0x35 O	8.0x35 C	N
1	2	20	2

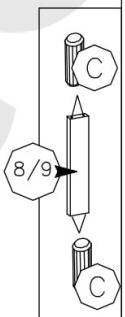

5

8B

Lower bed
Dolné lôžko
Alsó fekhely
Łóżko dolne

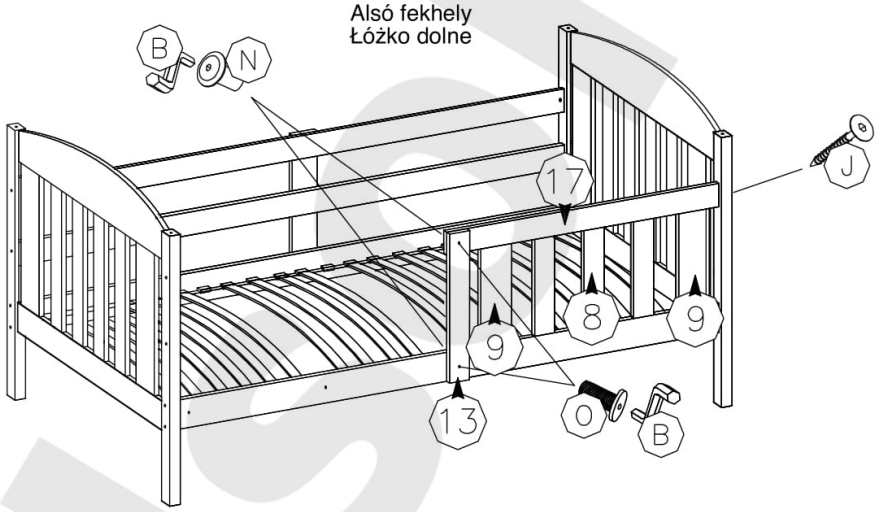

6.5x70 J	M6.0x35 O	8.0x35 C	N
1	2	20	2

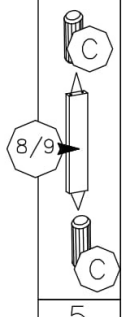

5

9A

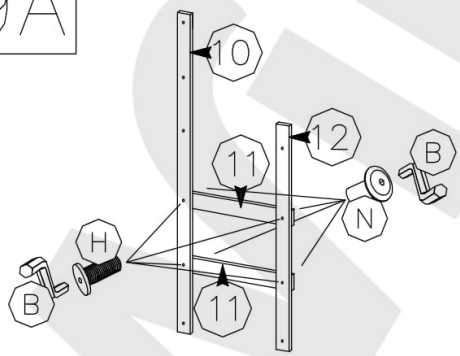

M6.0x35 O	N
4	4

M6.0x35 O	N
4	4

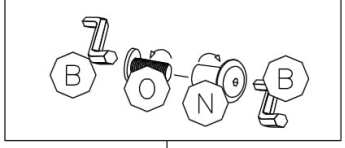

9B

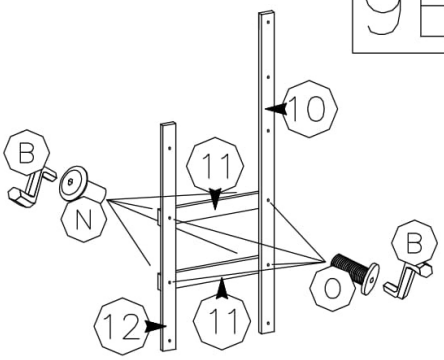

10A

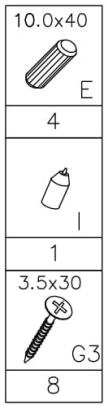

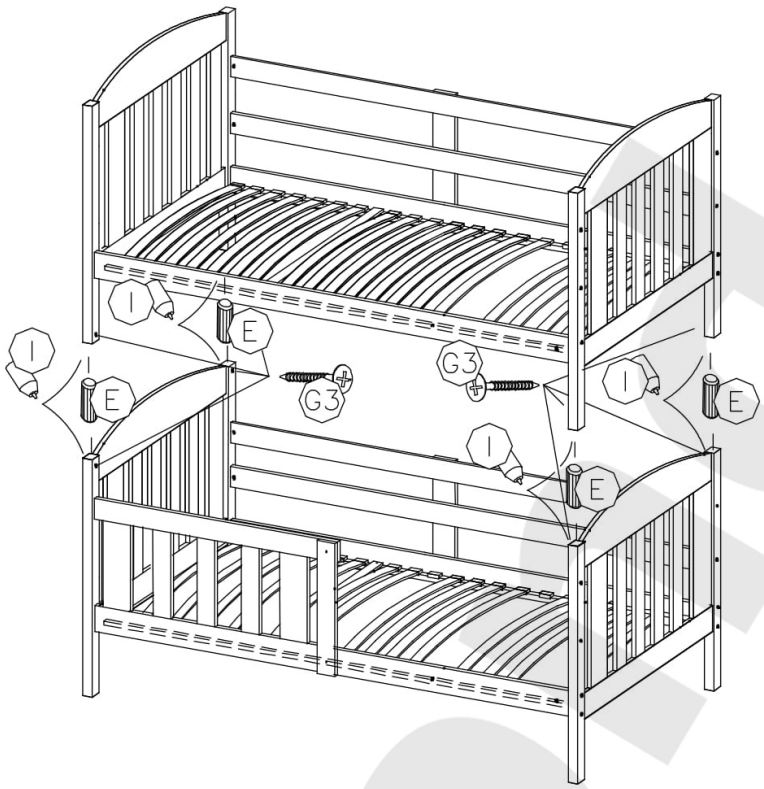

10B

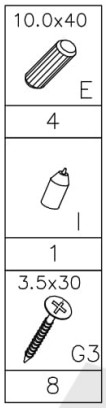

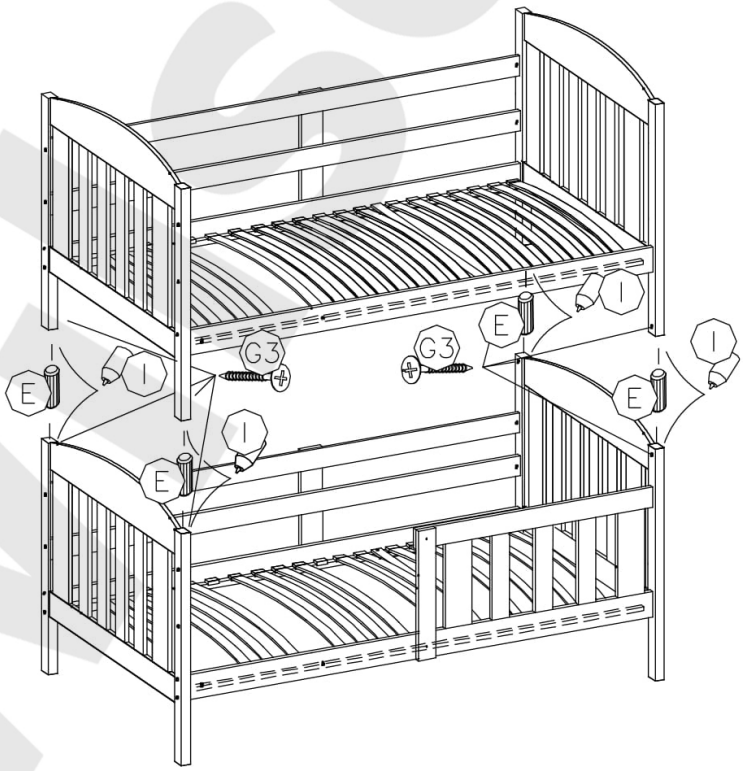

Wilsonido

11A

80x160

8.0x35 C	6.5x70 J	N	M6.0x35 O
32	1	5	5

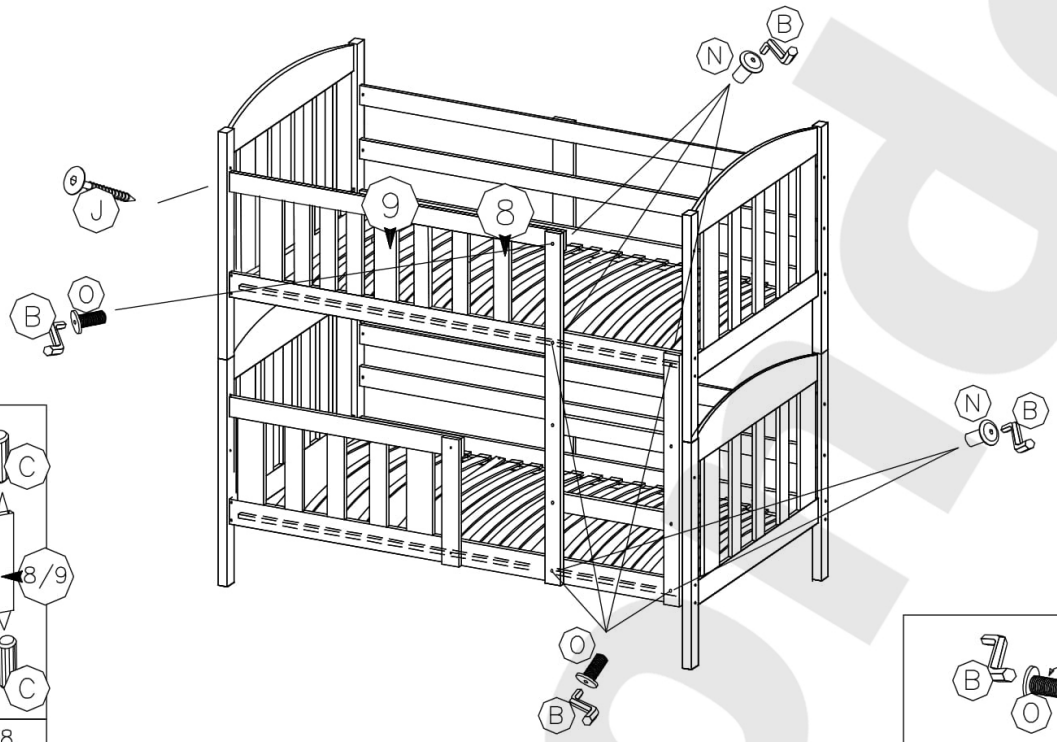

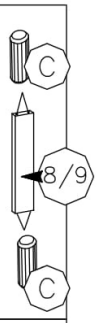

8

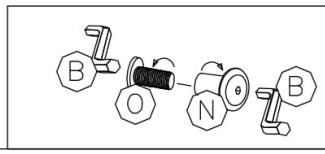

11B

80x160

8.0x35 C	6.5x70 J	N	M6.0x35 O
32	1	5	5

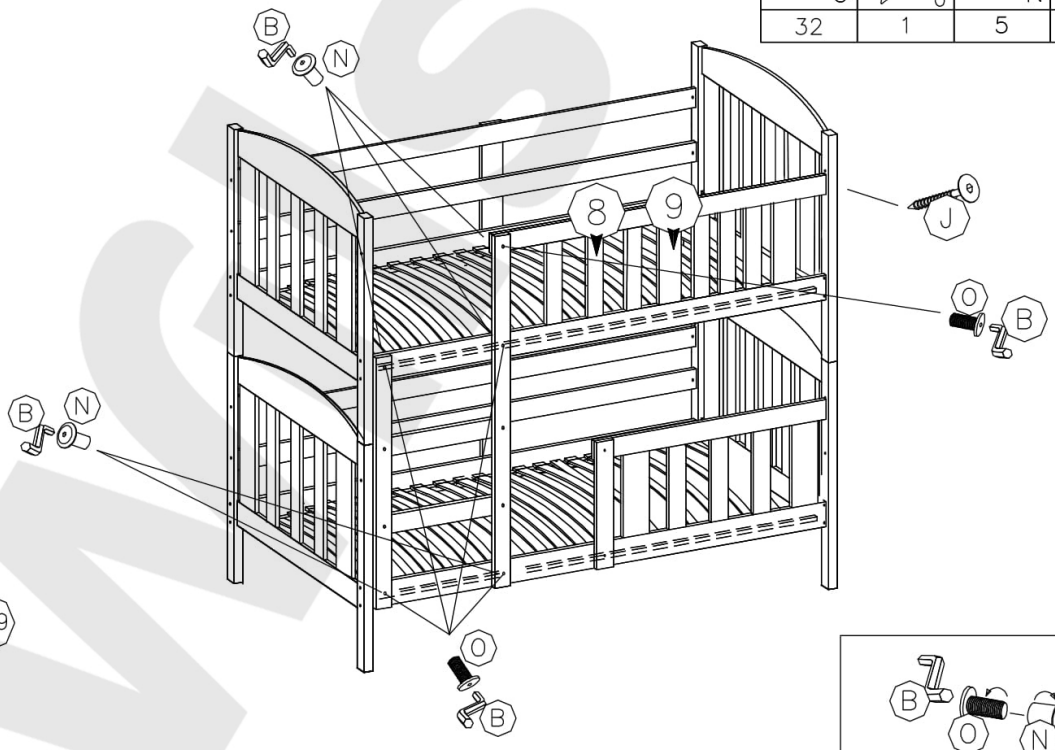

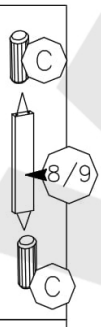

8

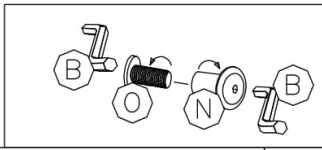

11A

80x190

8.0x35 C	6.5x70 J	N	M6.0x35 O
40	1	5	5

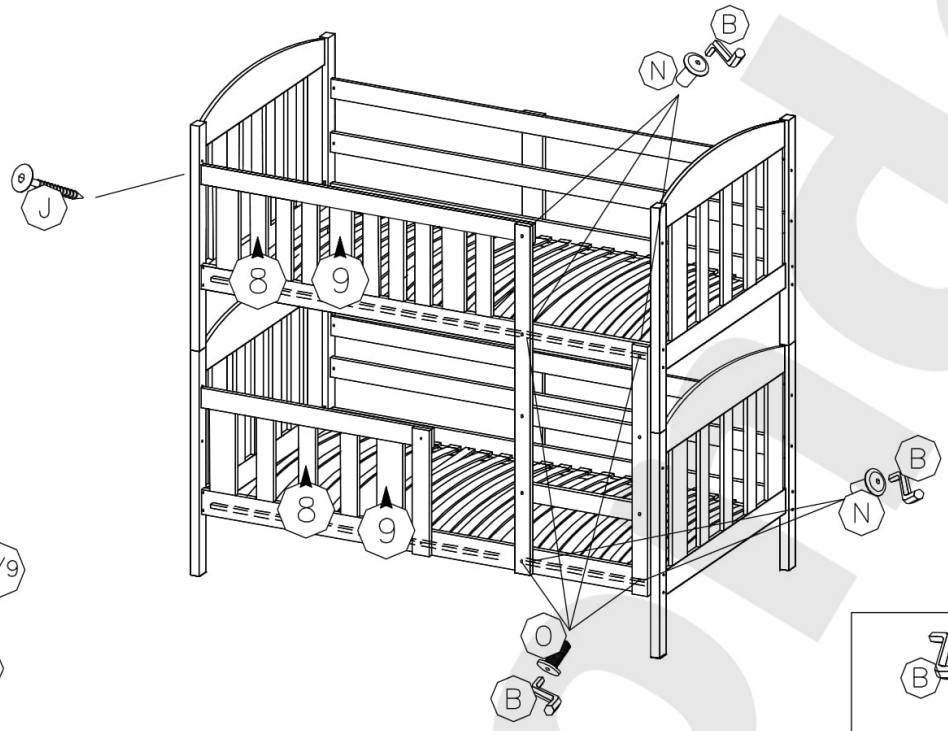

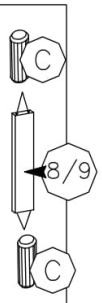

10

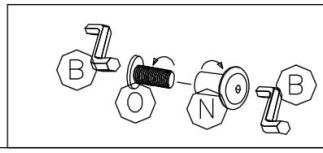

11B

80x190

8.0x35 C	6.5x70 J	N	M6.0x35 O
40	1	5	5

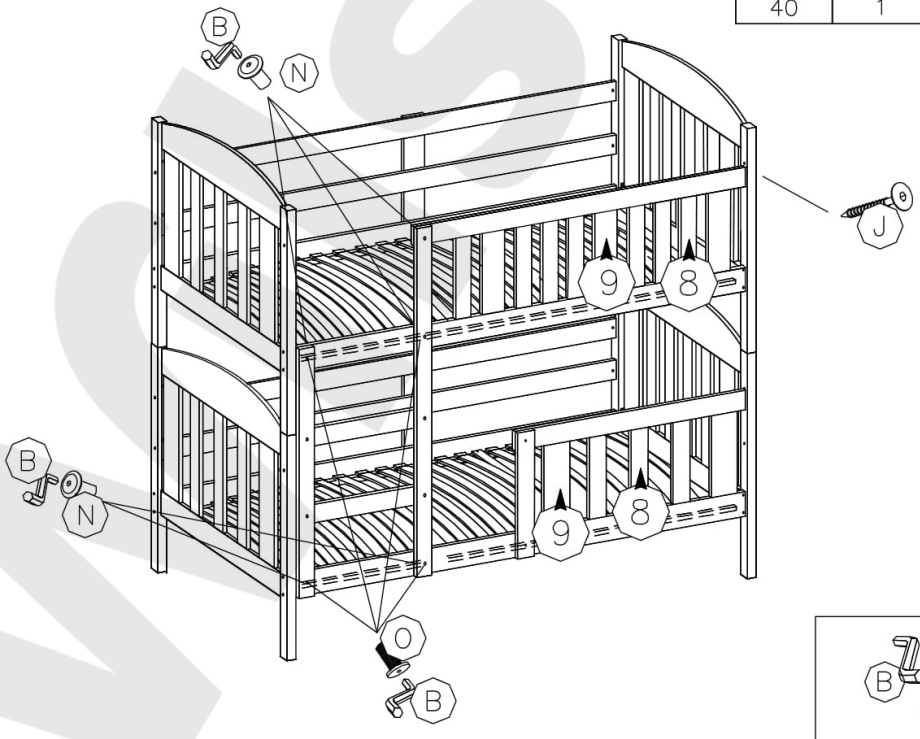

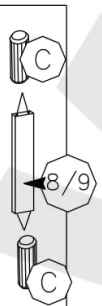

10

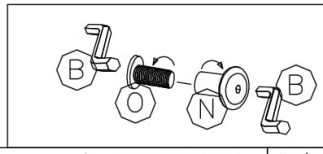

11A

90x200

8.0x35 C	6.5x70 J	N	M6.0x35 O
44	1	5	5

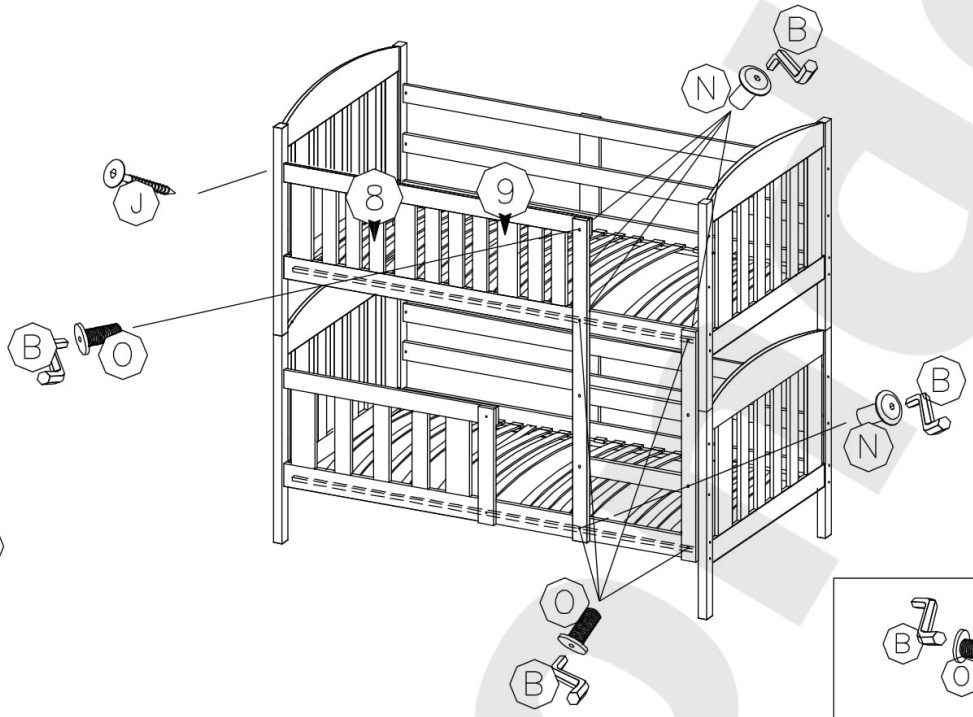

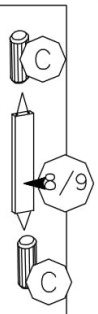

11

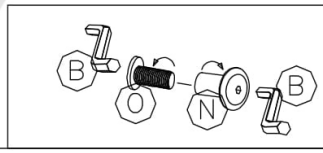

11B

90x200

8.0x35 C	6.5x70 J	N	M6.0x35 O
44	1	5	5

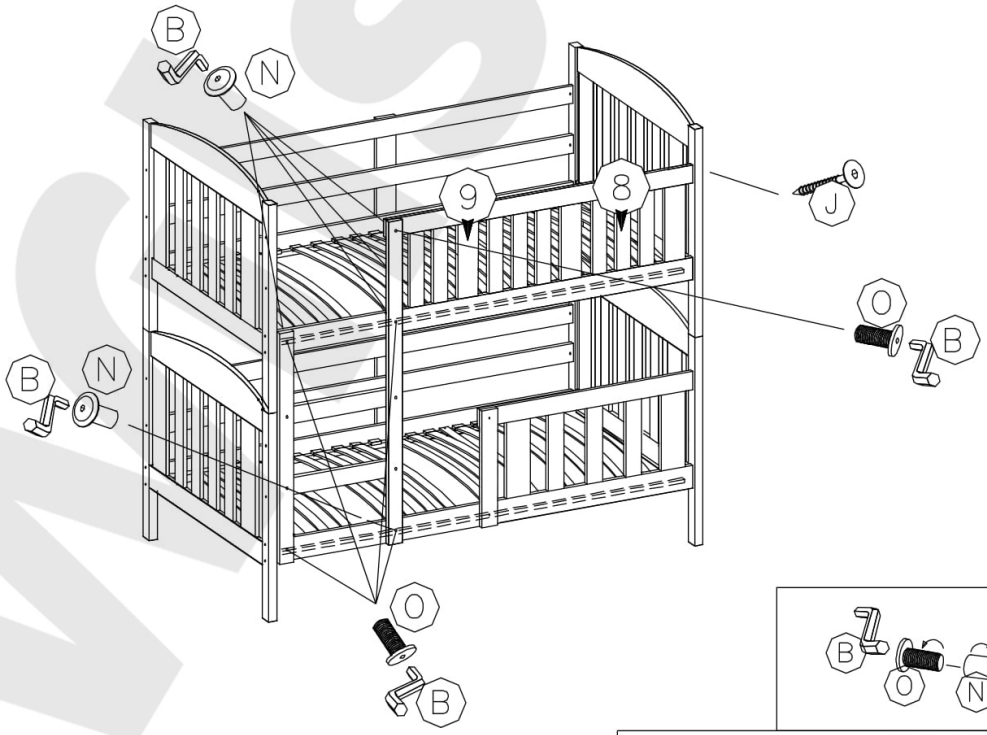

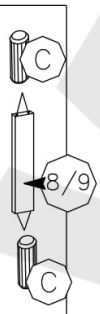

11

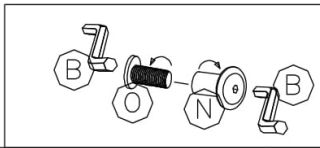

12

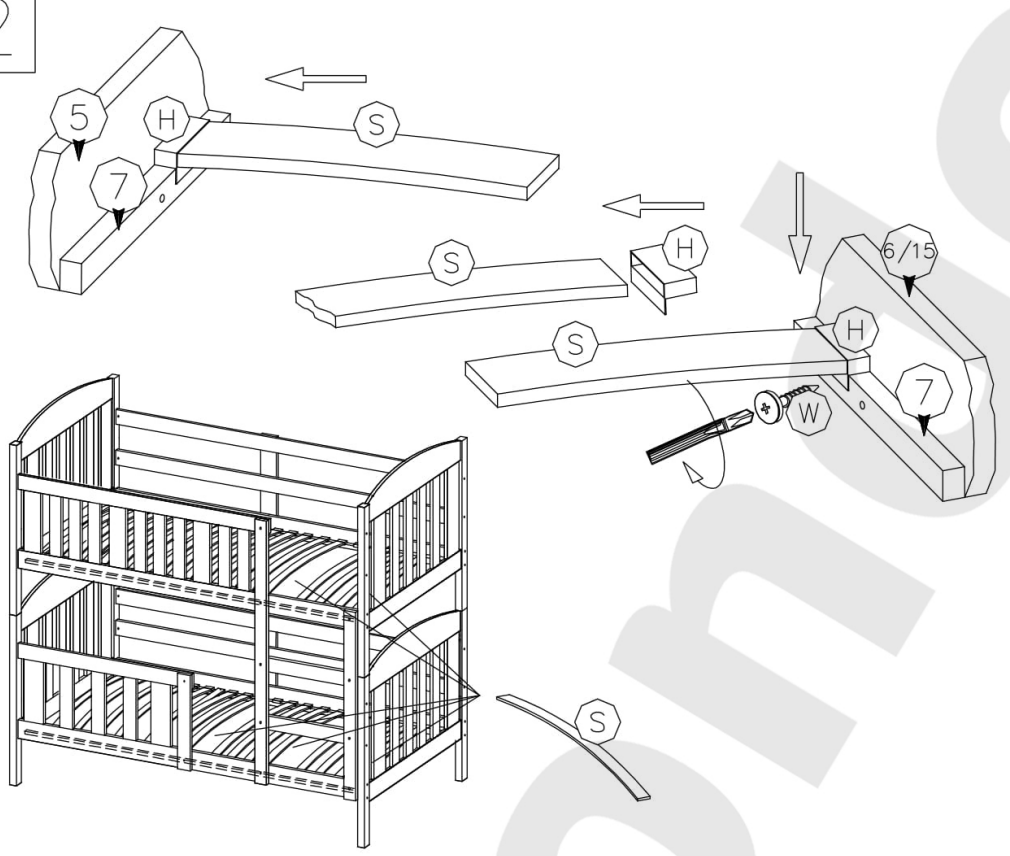

H	5
S	5
4.0x13 W	5

13

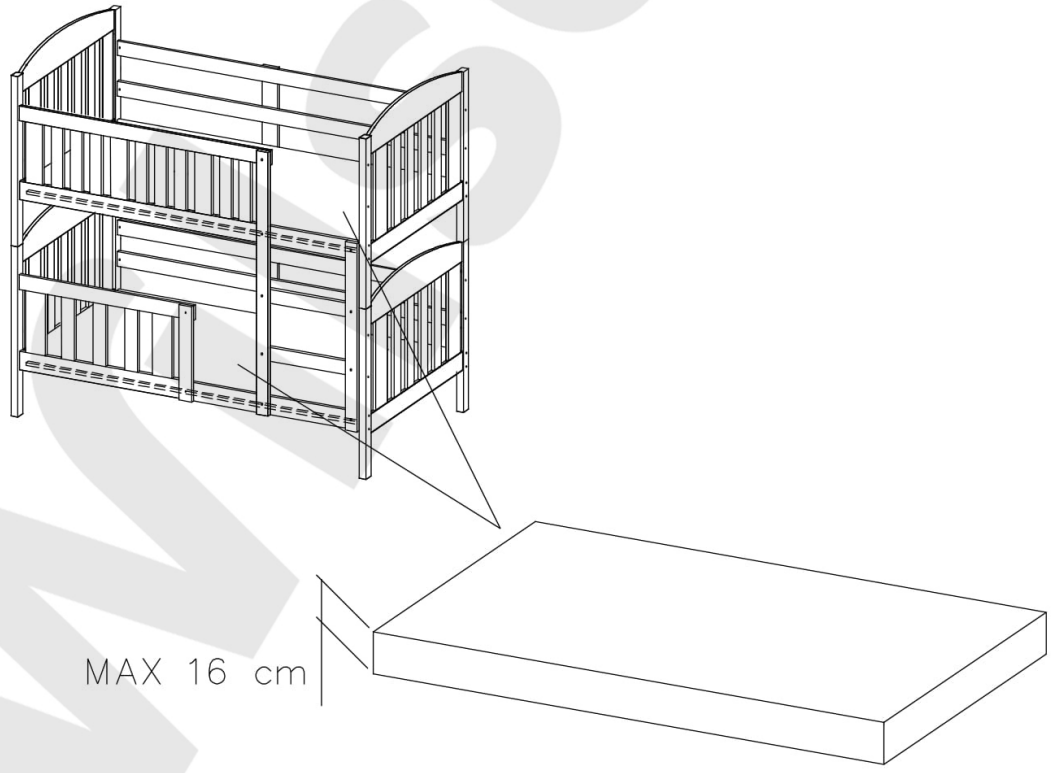

Wsoma